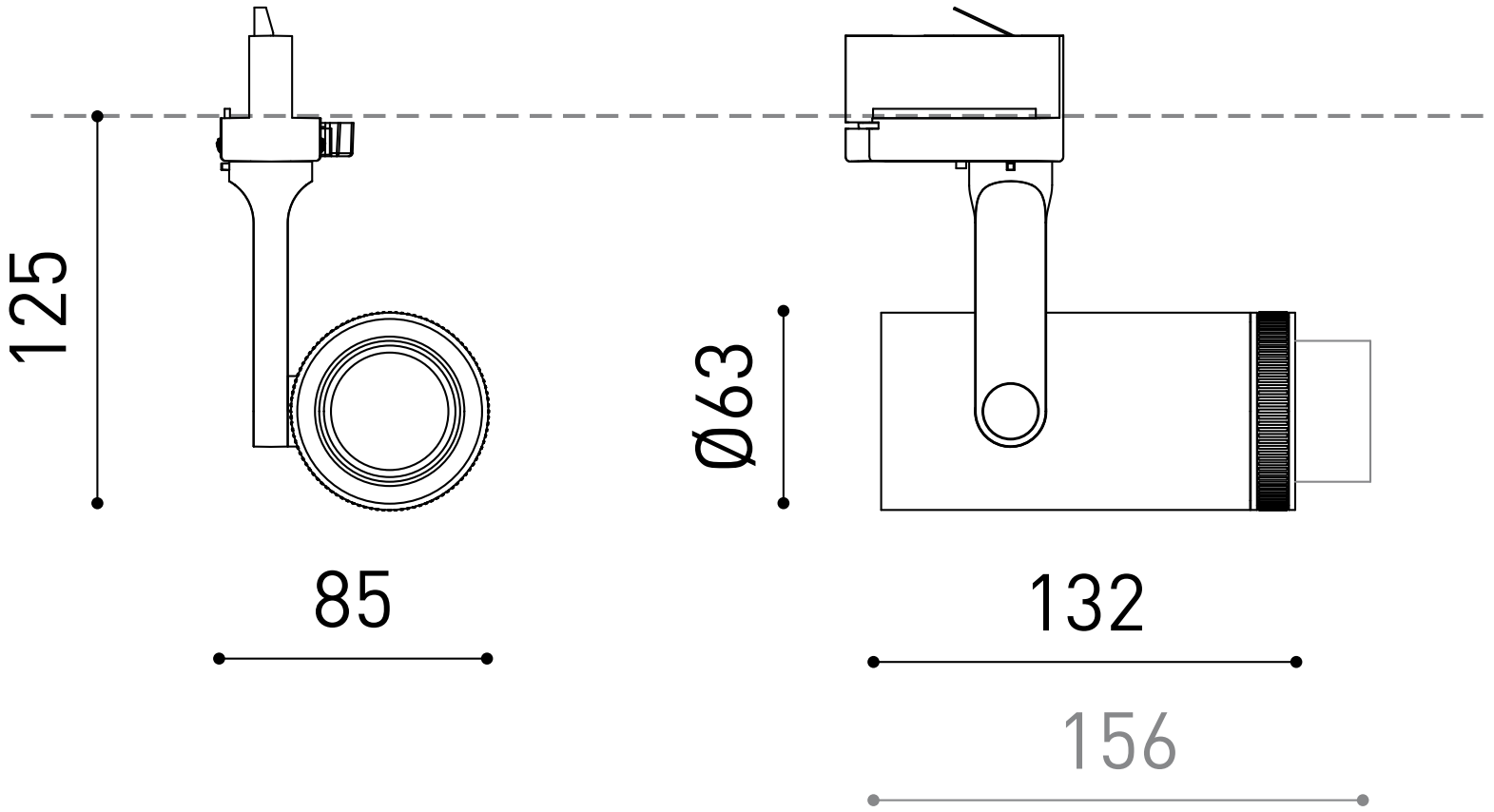
125
85
Ø63
132
156