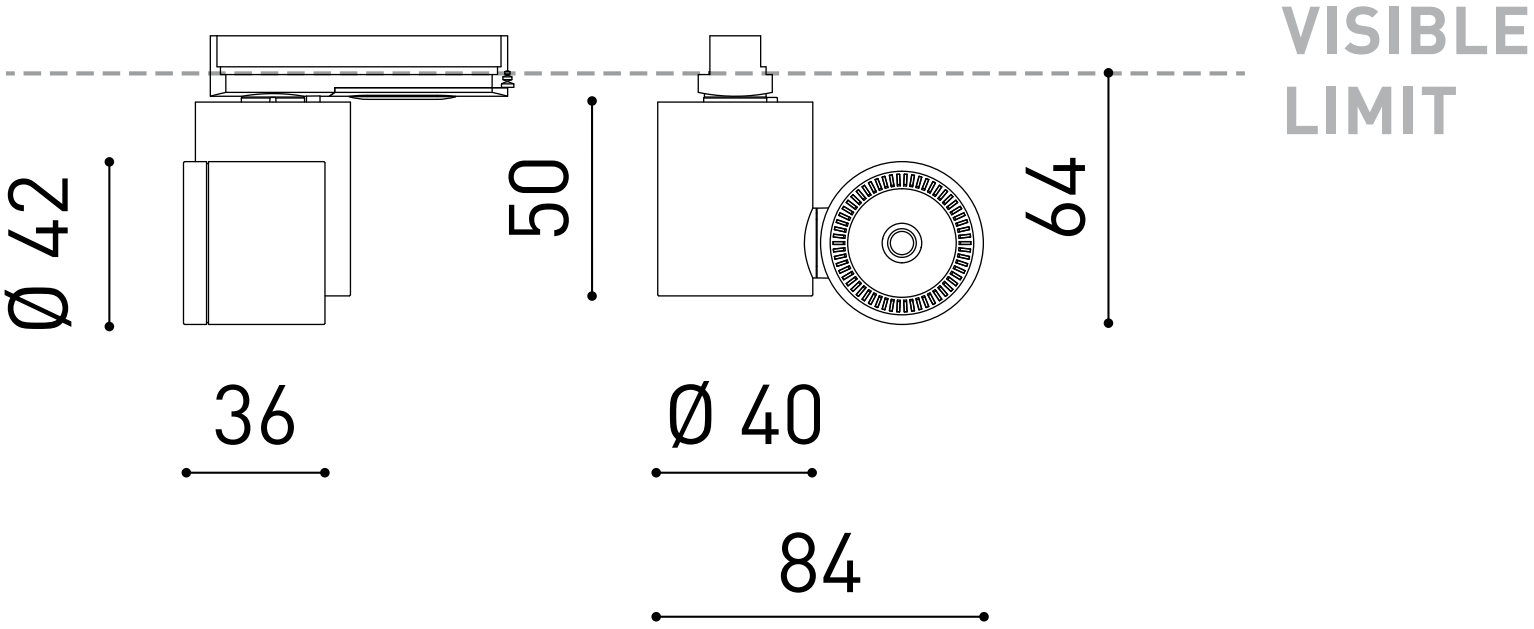
VISIBLE
LIMIT
Ø 42
50
64
36
Ø 40
84