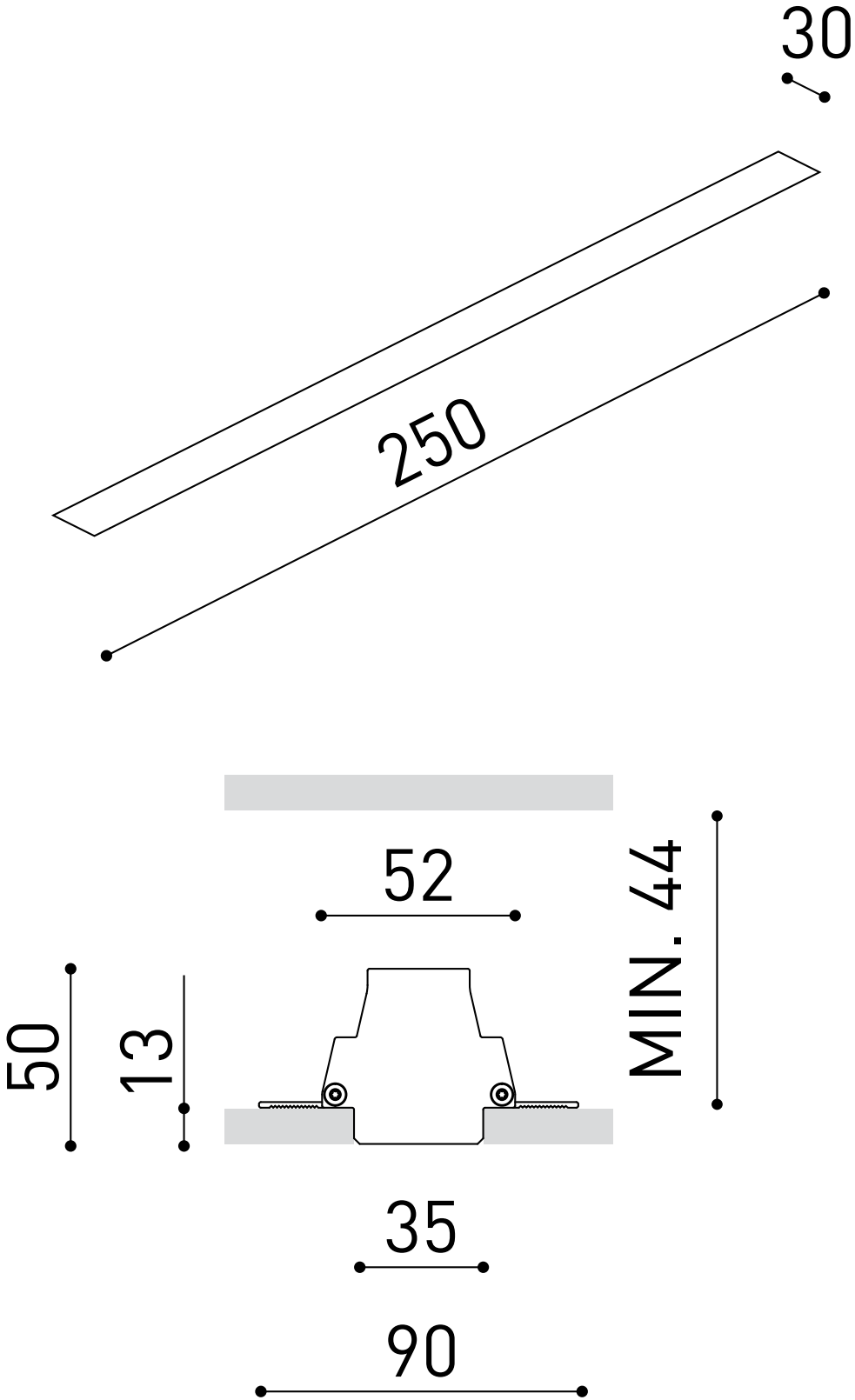
30
250
52
MIN. 44
50
13
35
90