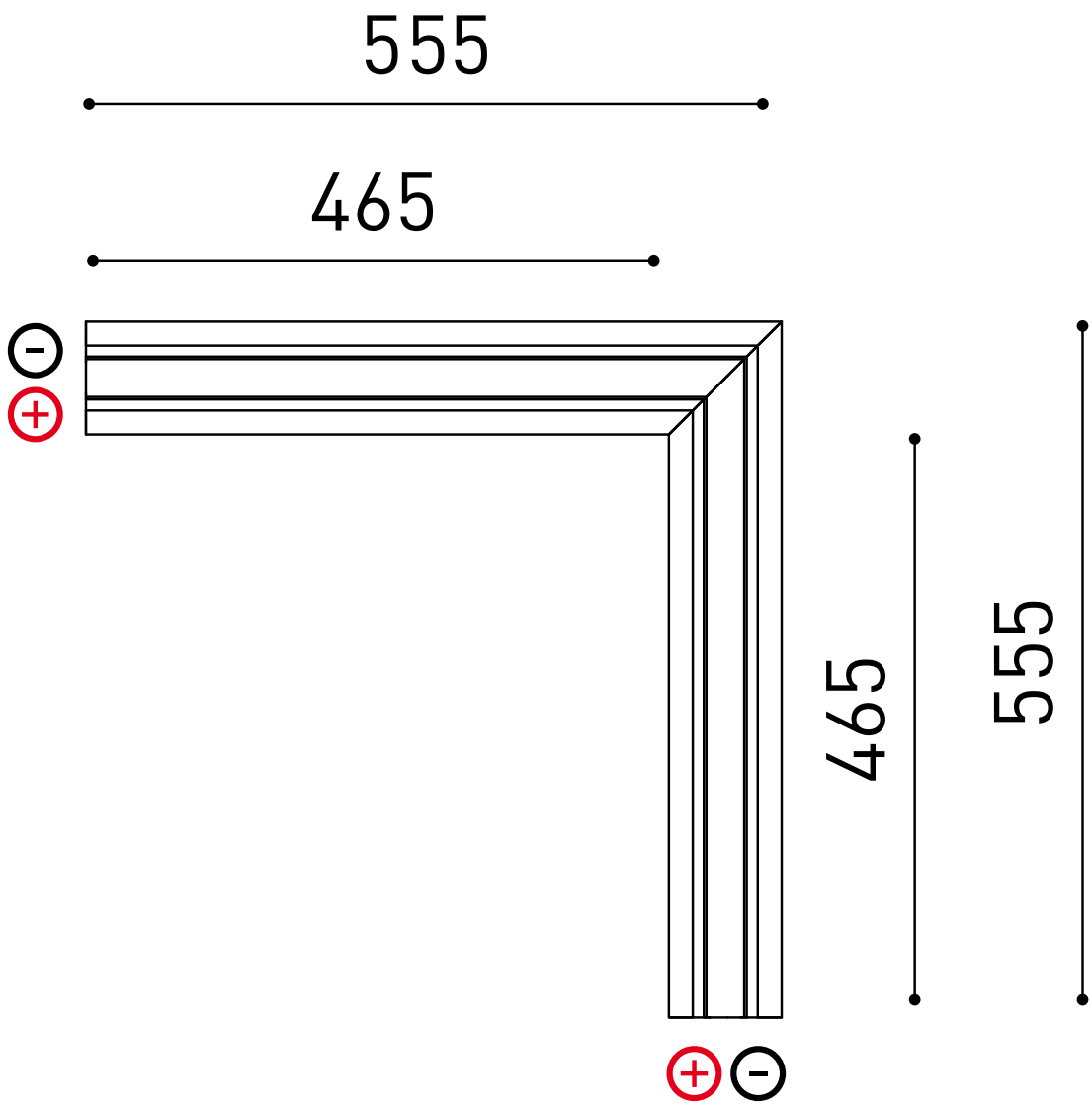
555
465
465
555