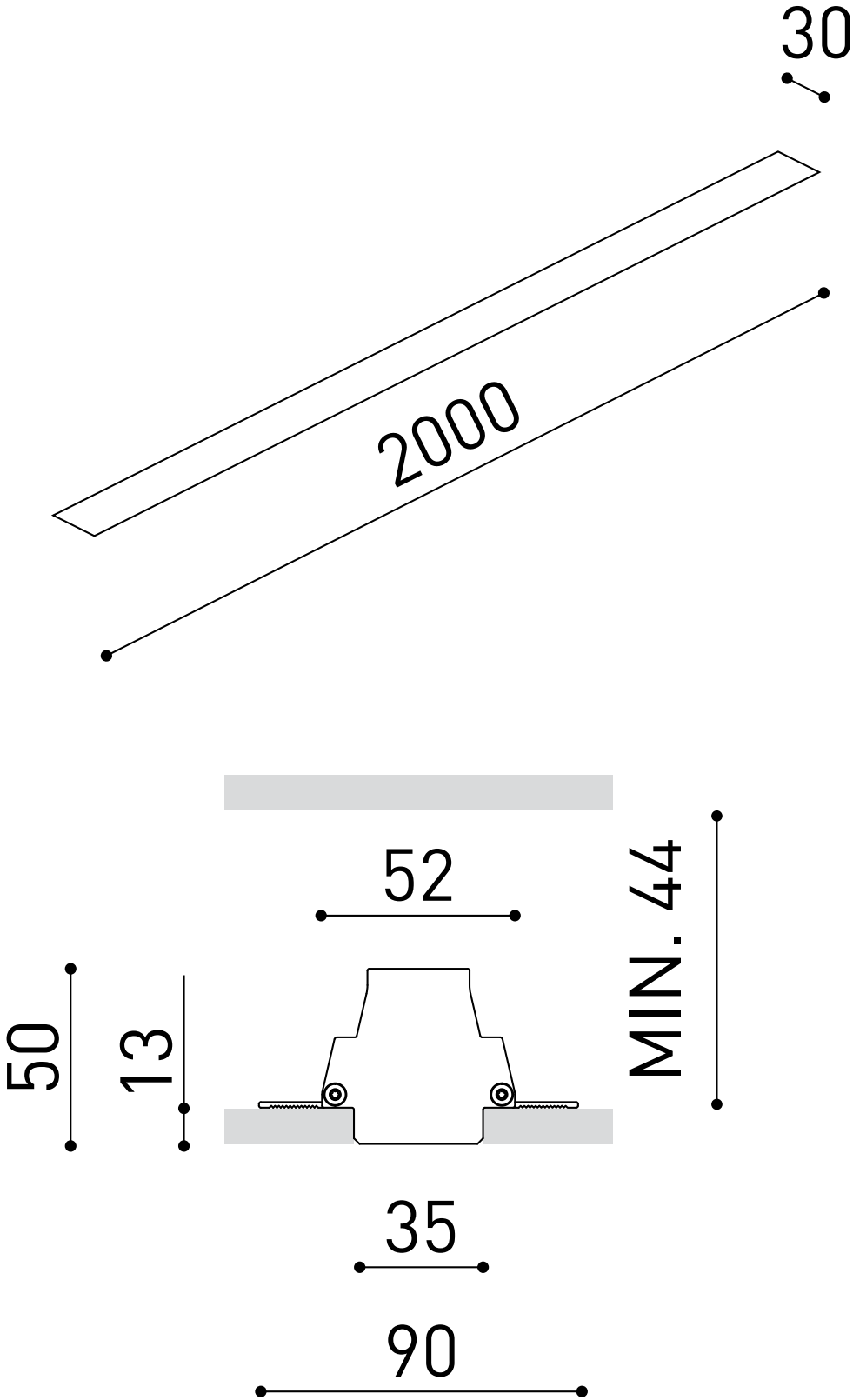
30
2000
52
MIN. 44
50
13
35
90