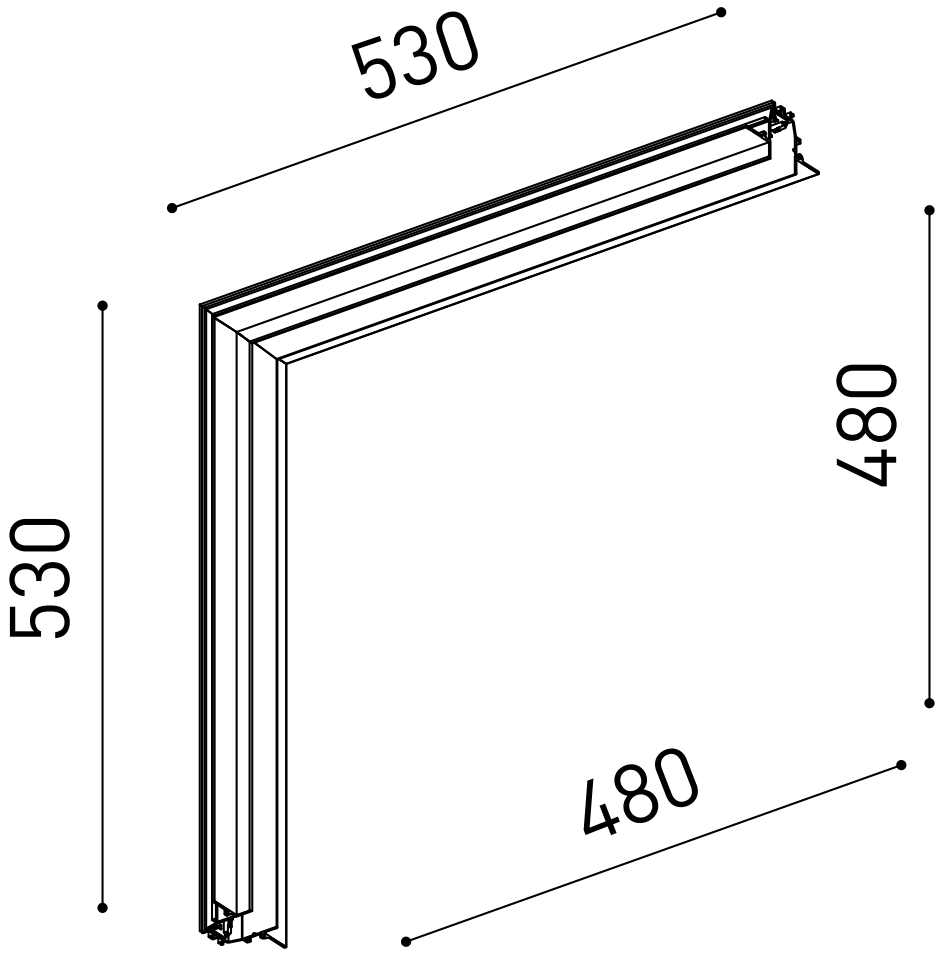
530
530
480
480