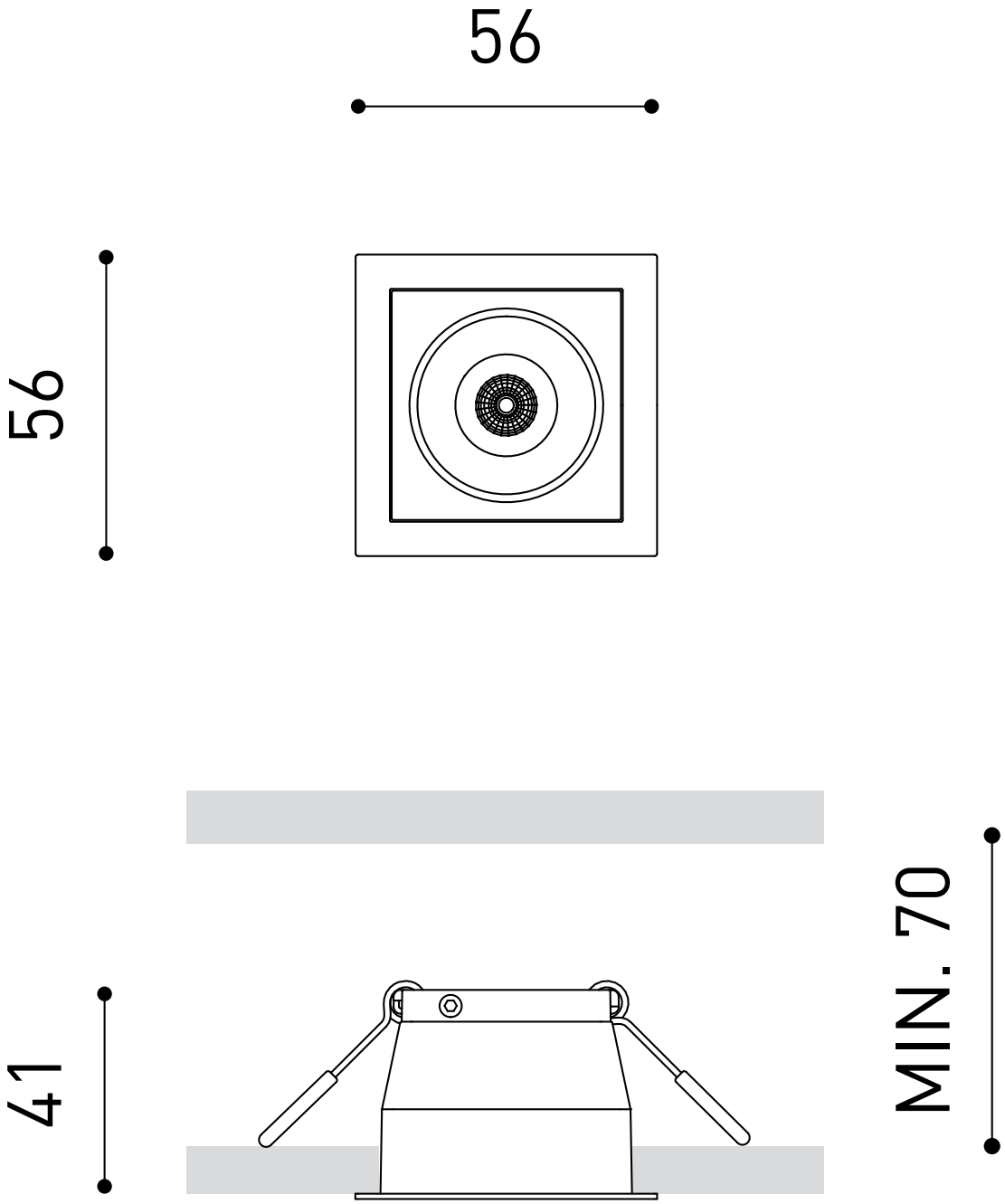
56
56
41
MIN. 70