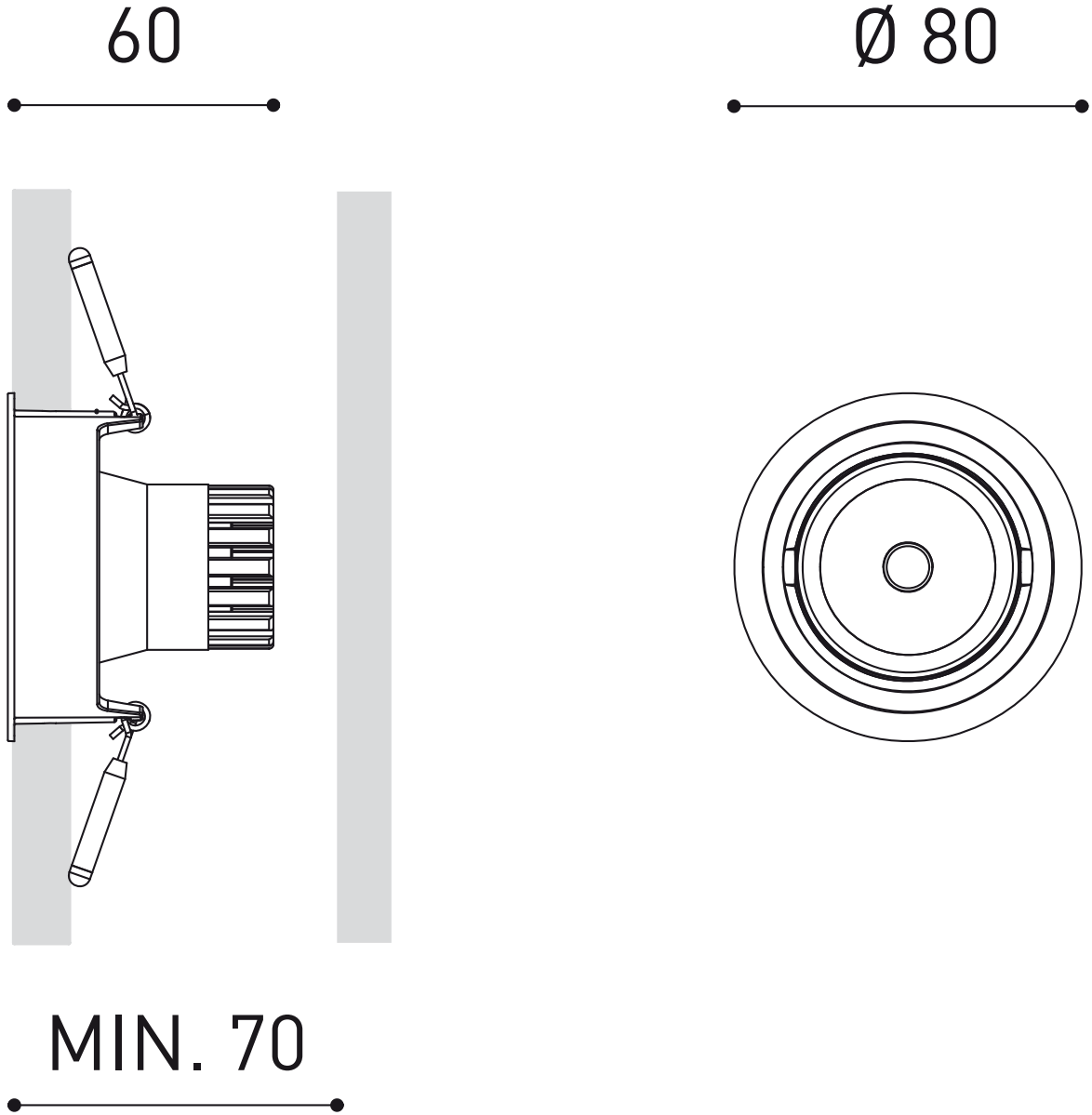
60
Ø 80
MIN. 70