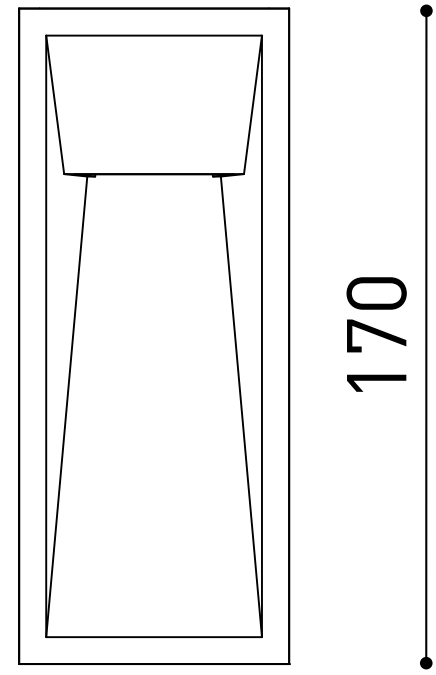

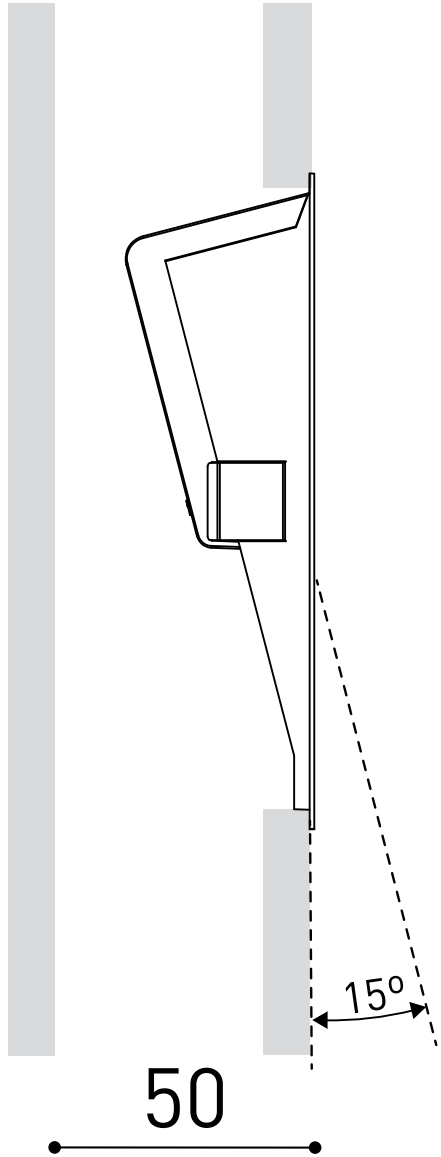

70

50