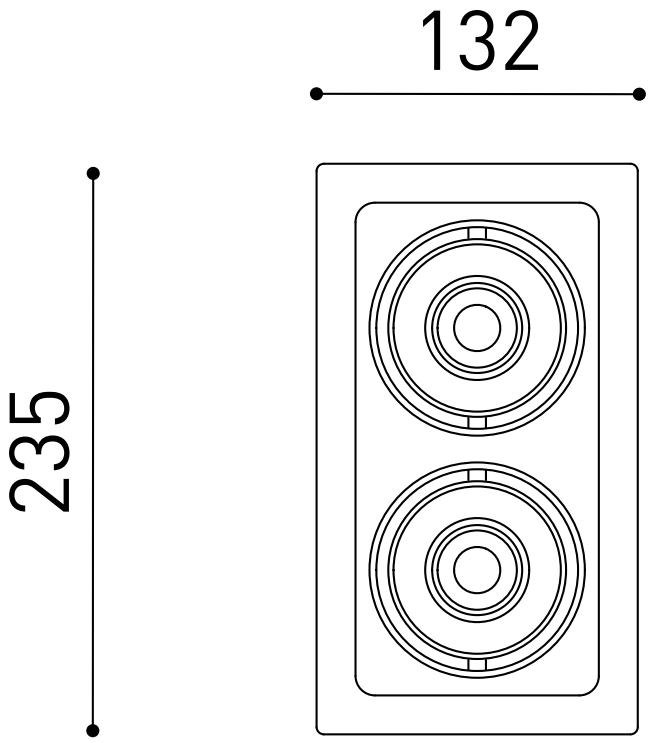
132
235

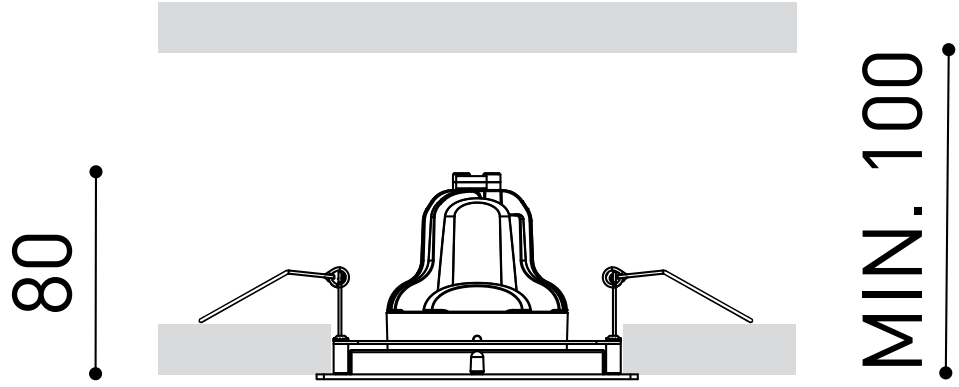
80
MIN. 100