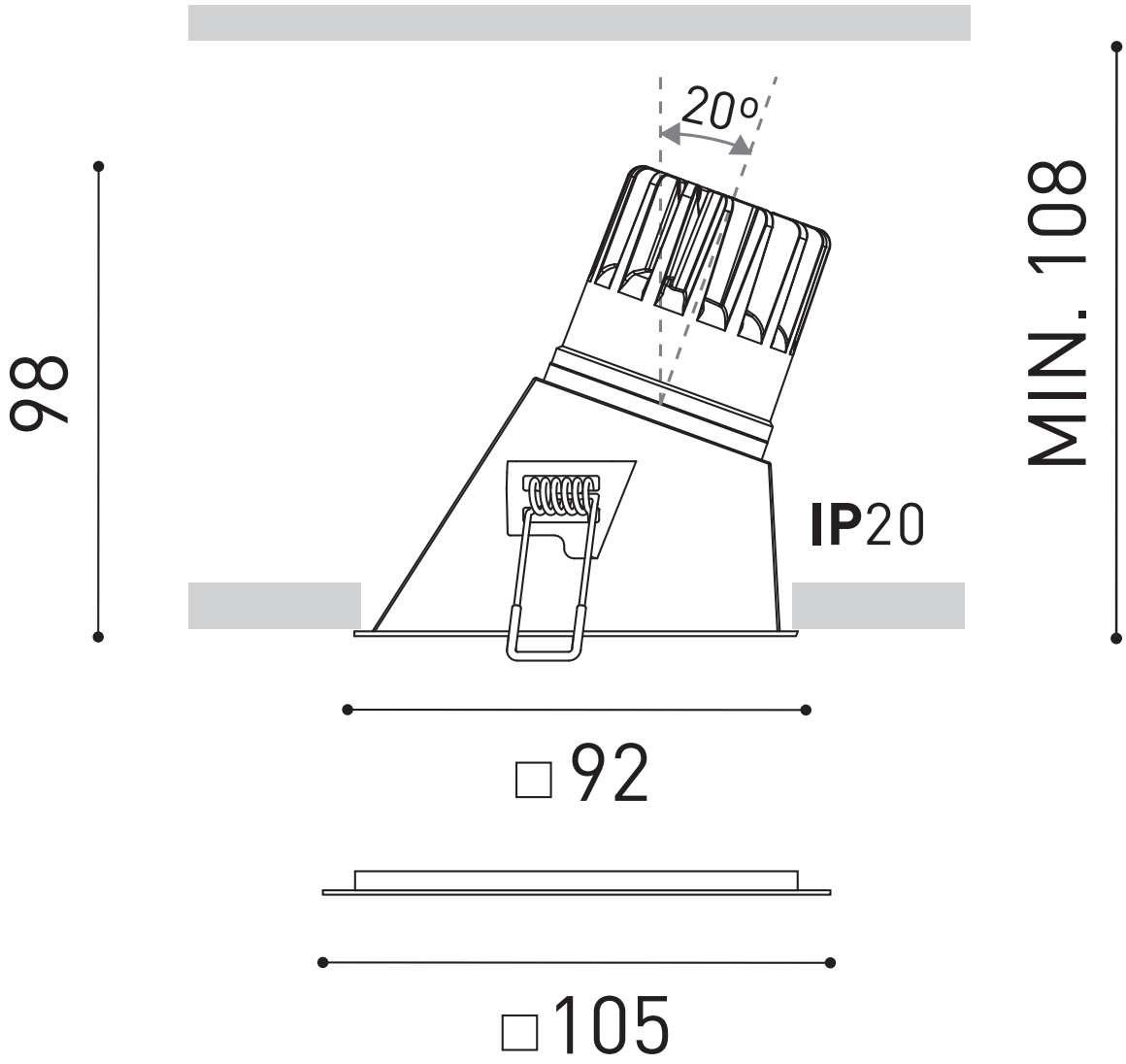
20º
98
MIN. 108
IP20
□92
□105