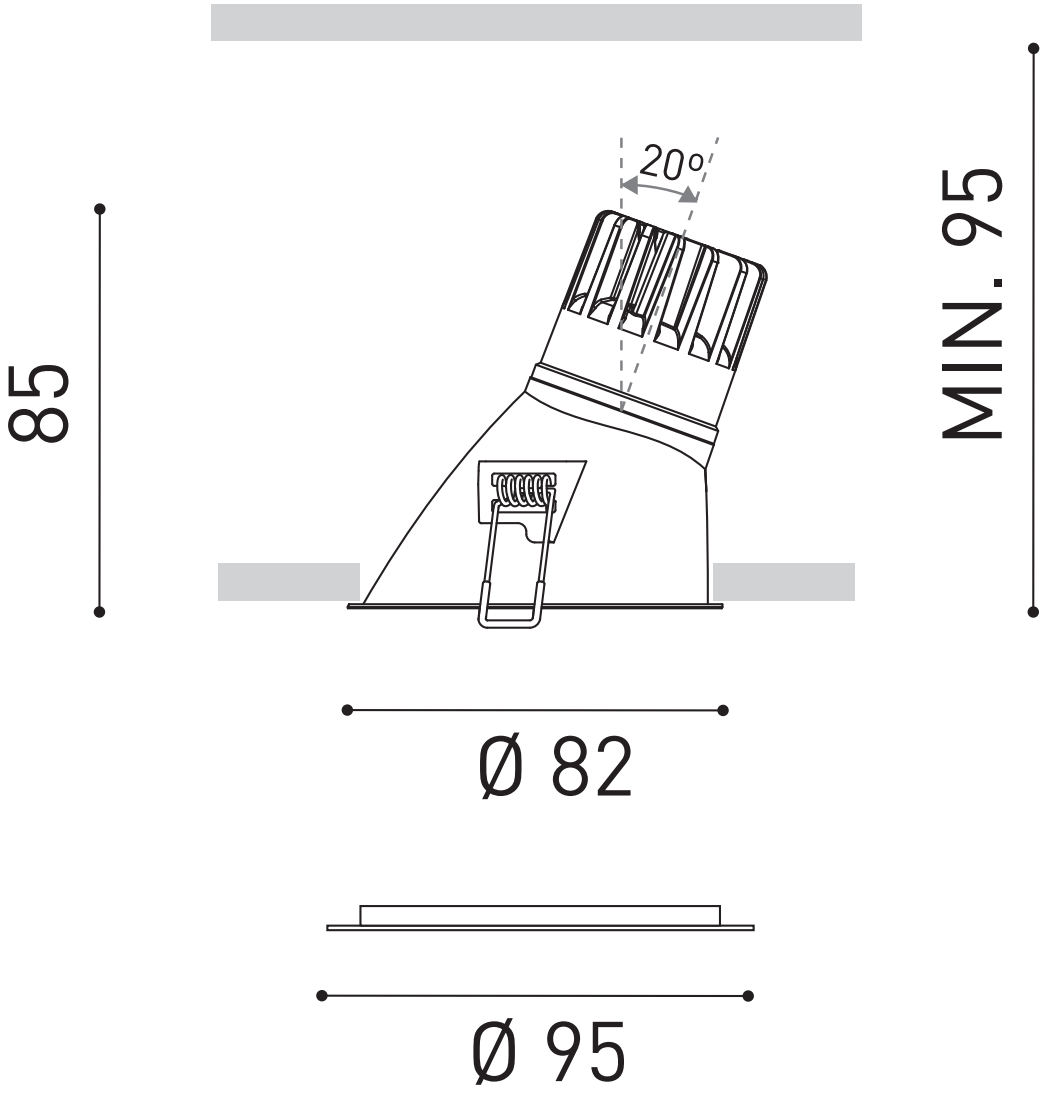
20º
85
MIN. 95
Ø 82
Ø 95