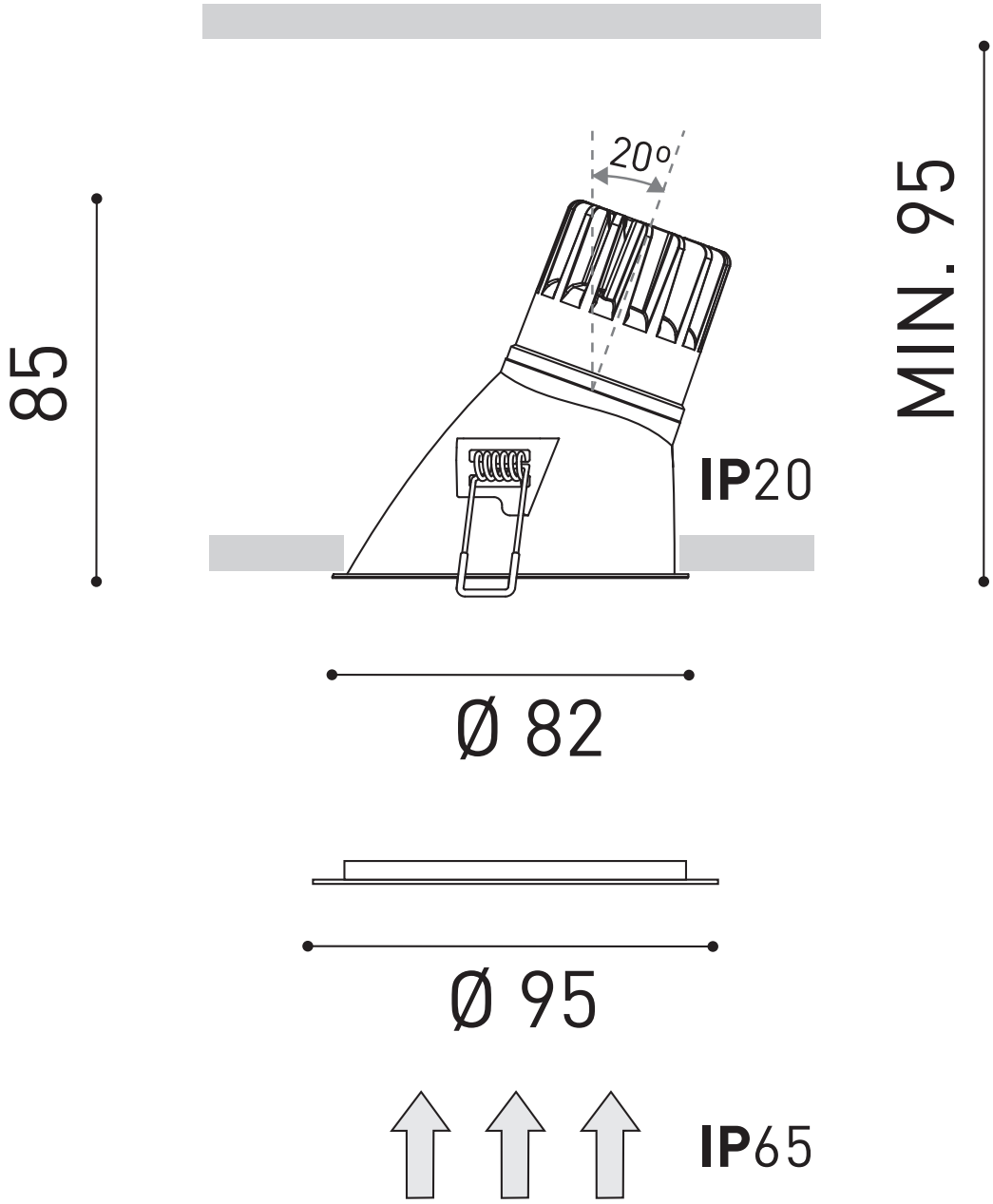
20º
85
MIN. 95
IP20
Ø 82
Ø 95
IP65