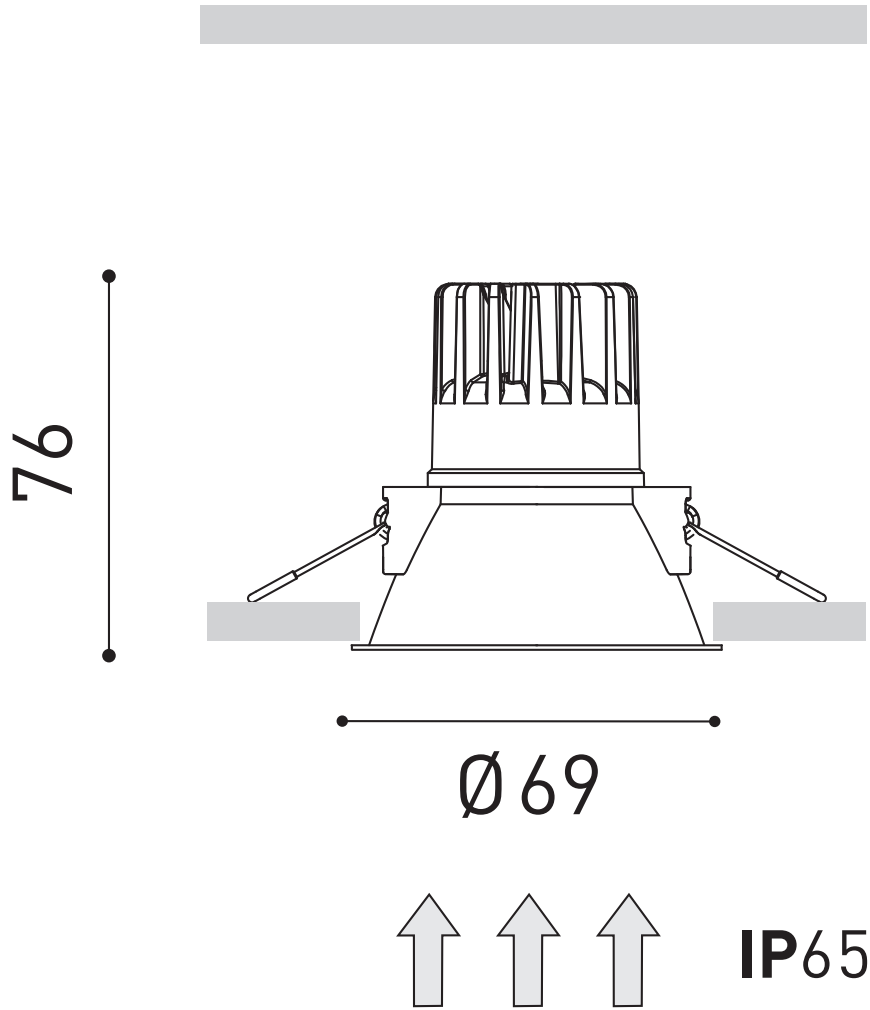
76
Ø69
IP65