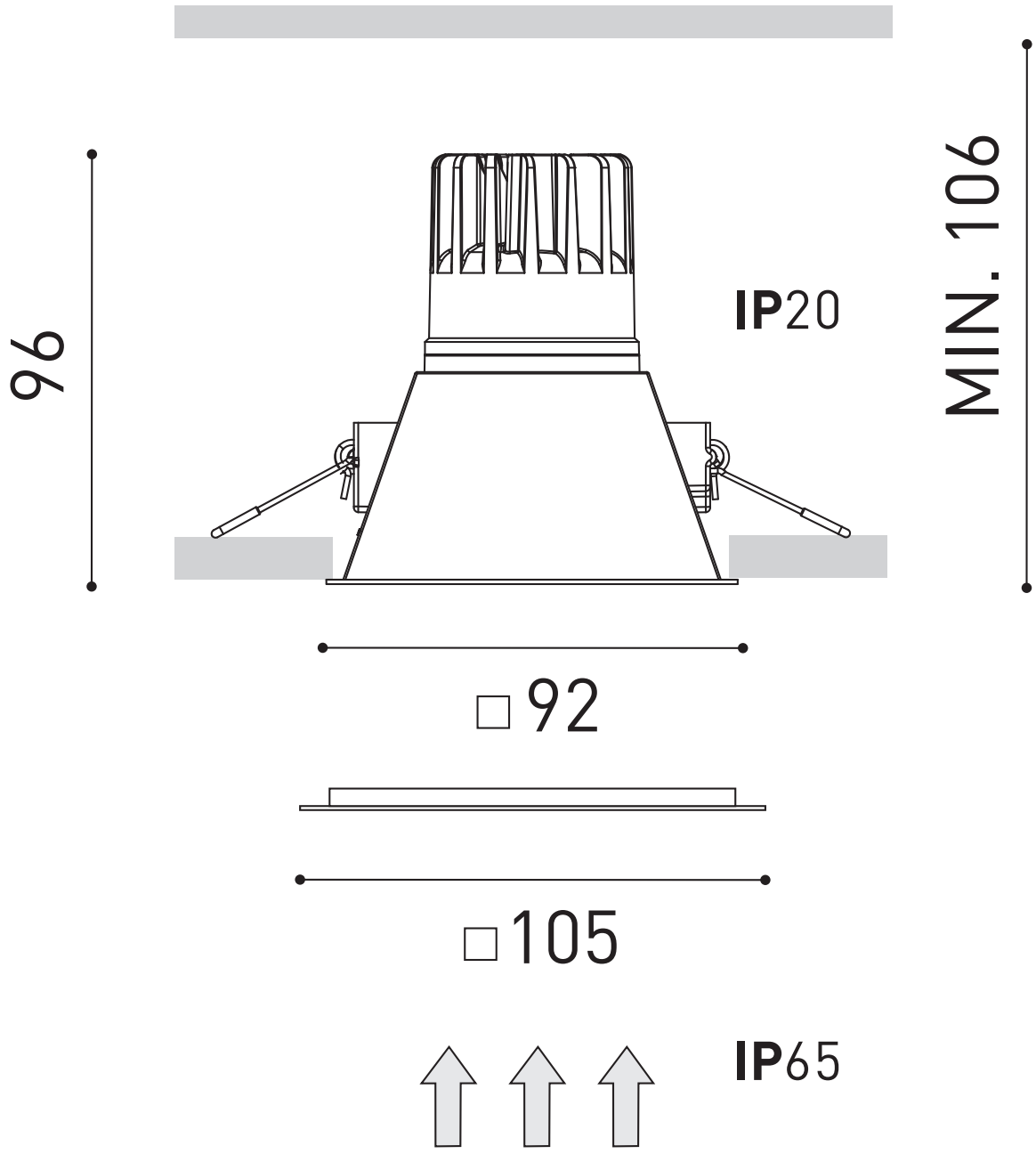
96
MIN. 106
IP20
□92
□105
IP65