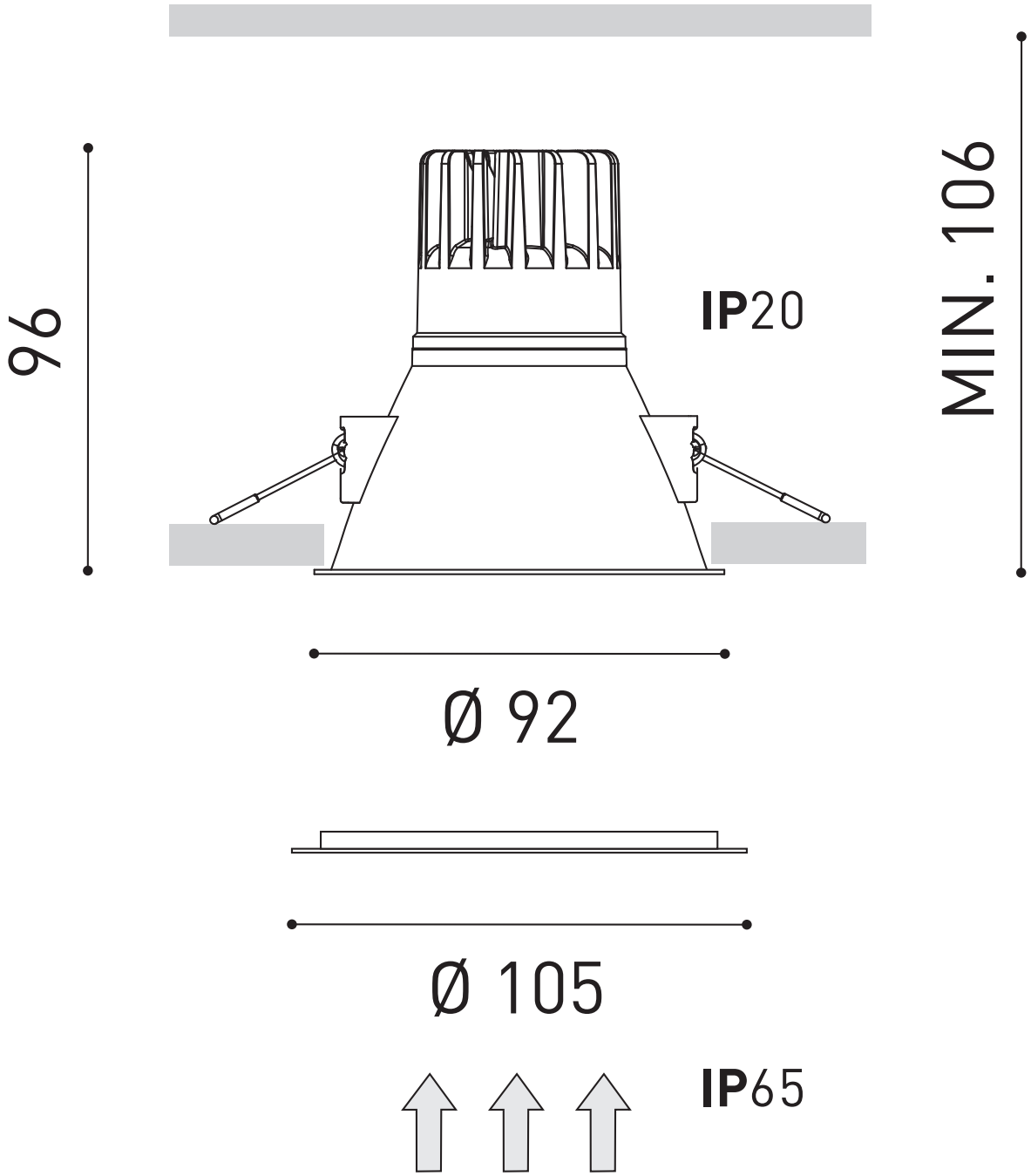
96
IP20
MIN. 106
Ø 92
Ø 105
IP65