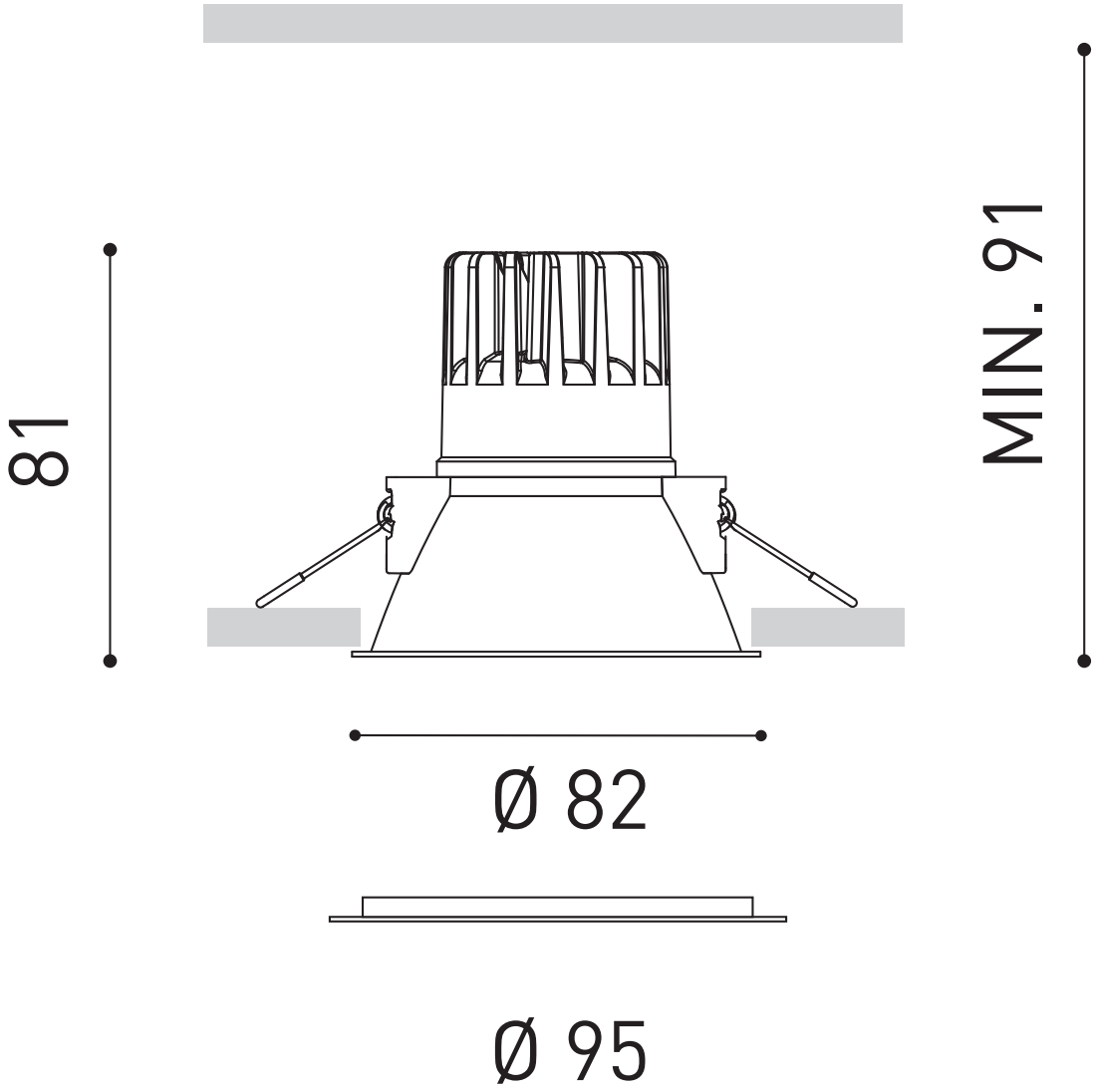
81
MIN. 91
Ø 82
Ø 95