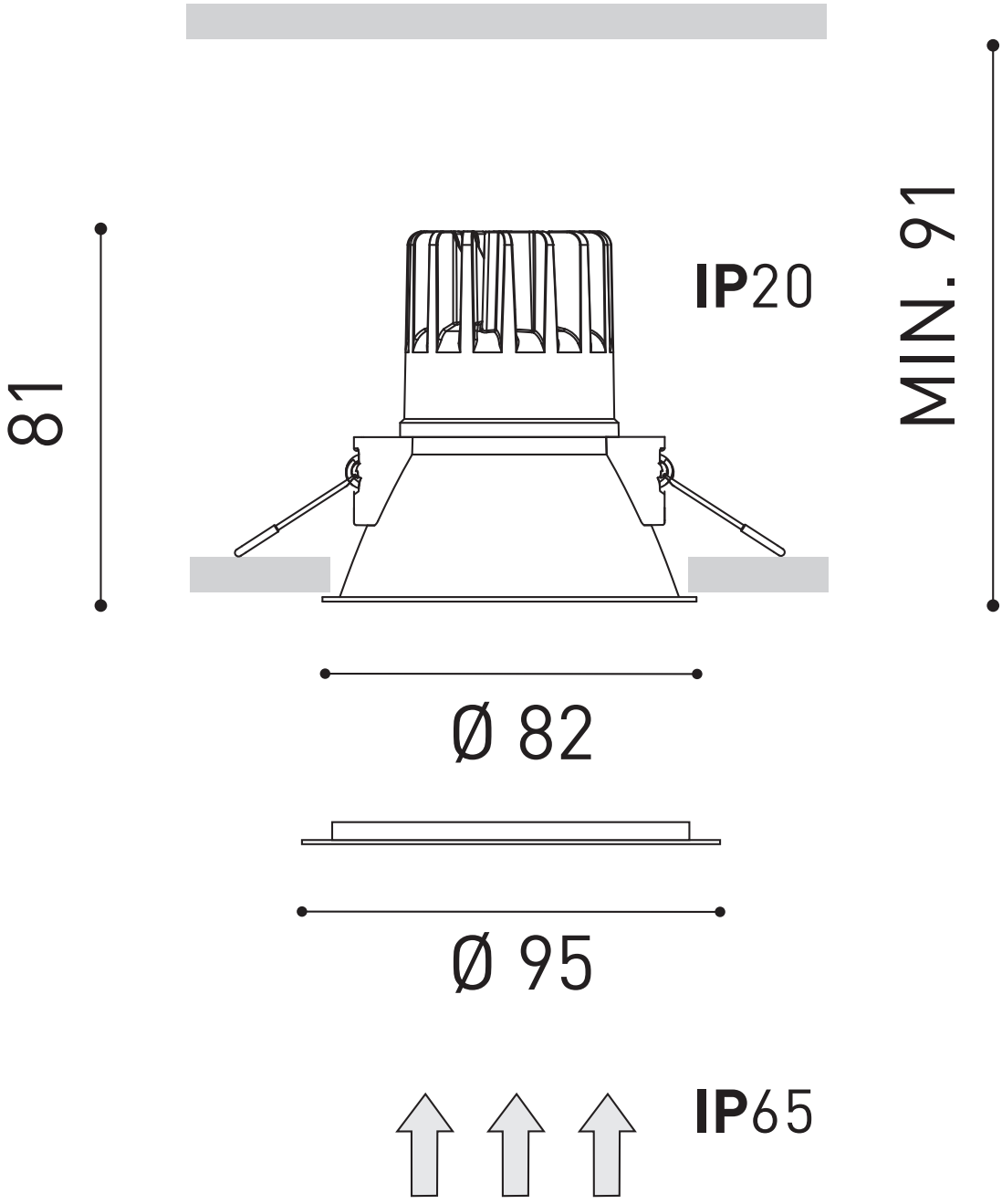
81
IP20
MIN. 91
Ø 82
Ø 95
IP65