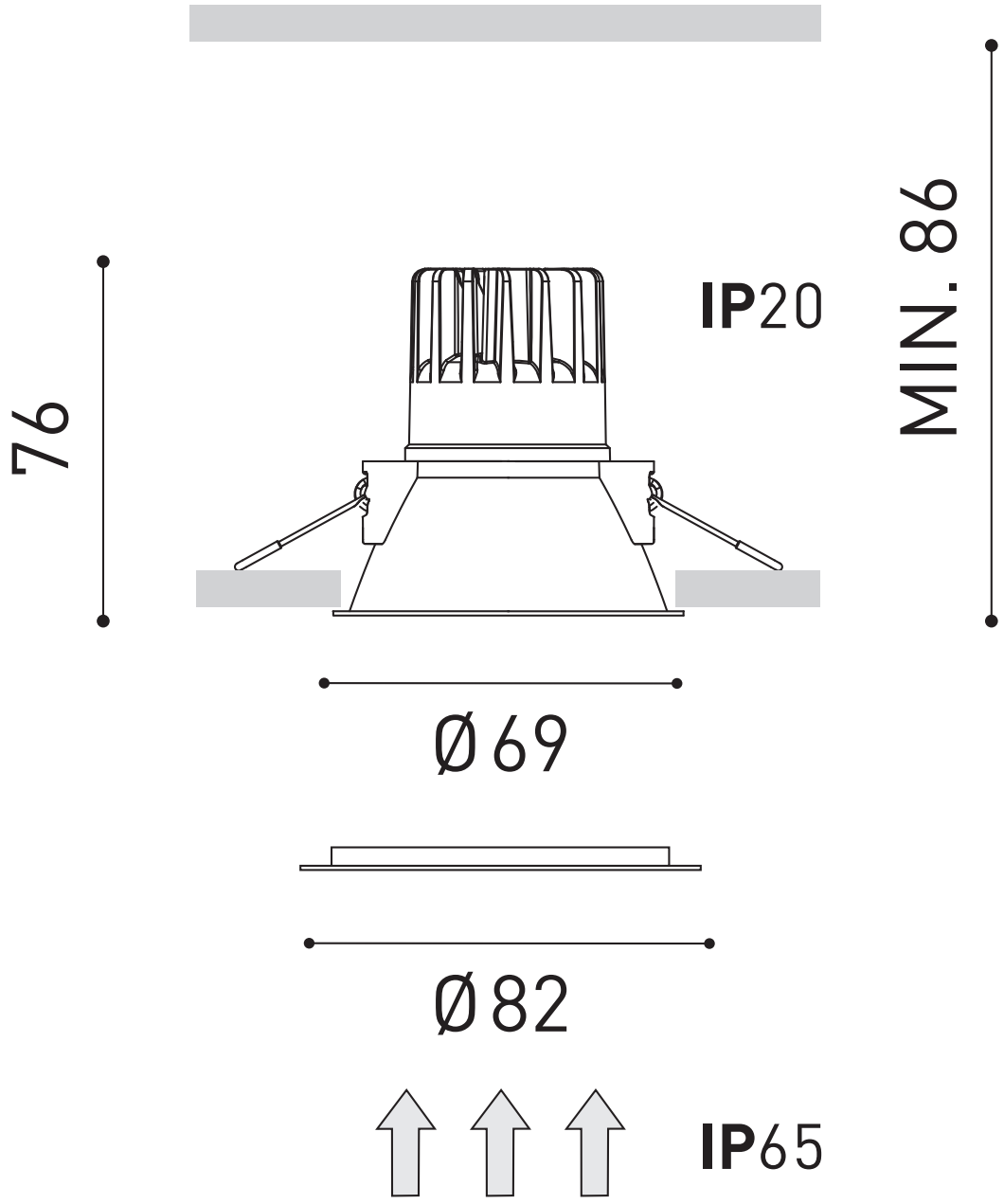
76
IP20
MIN. 86
Ø69
Ø82
IP65