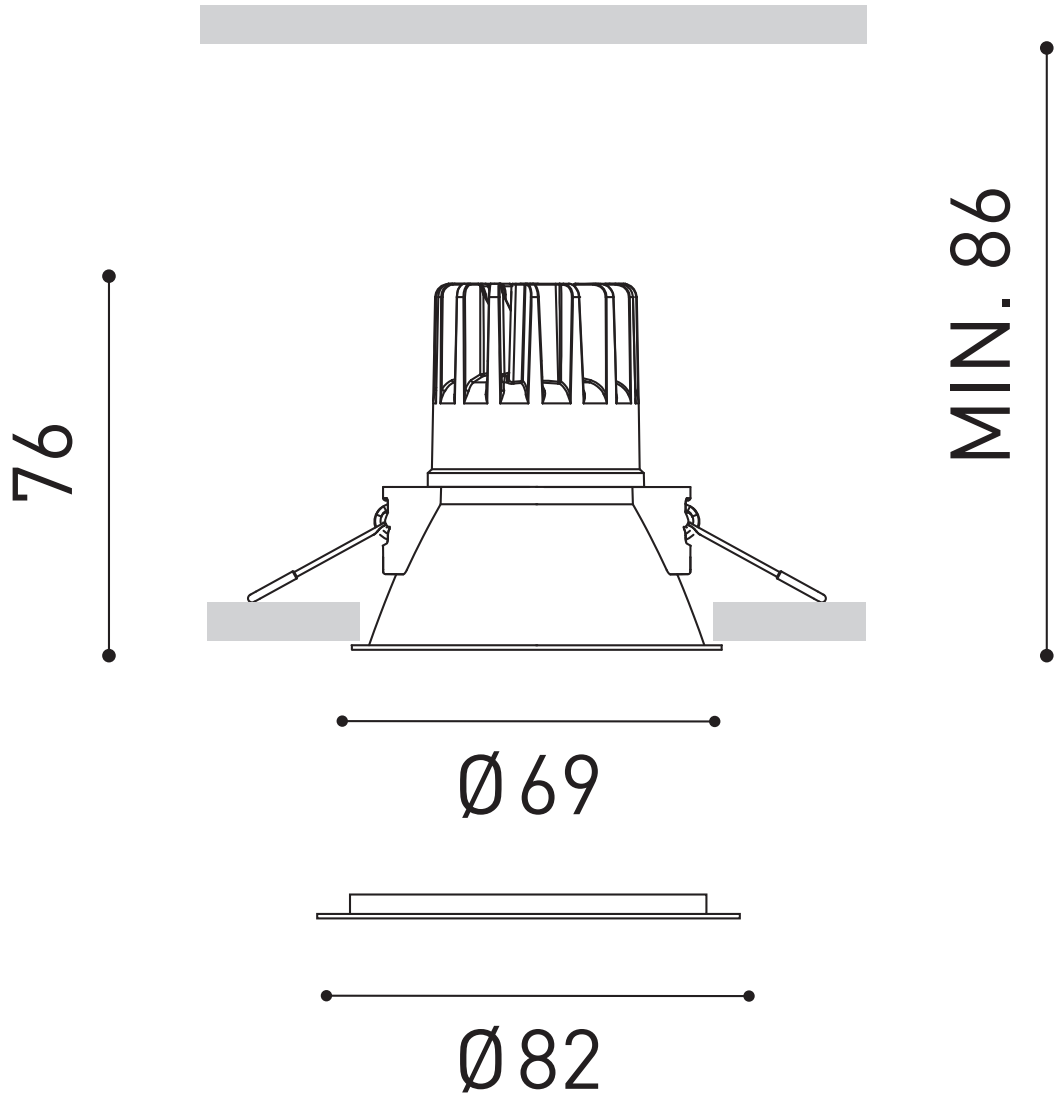
76
MIN. 86
Ø69
Ø82