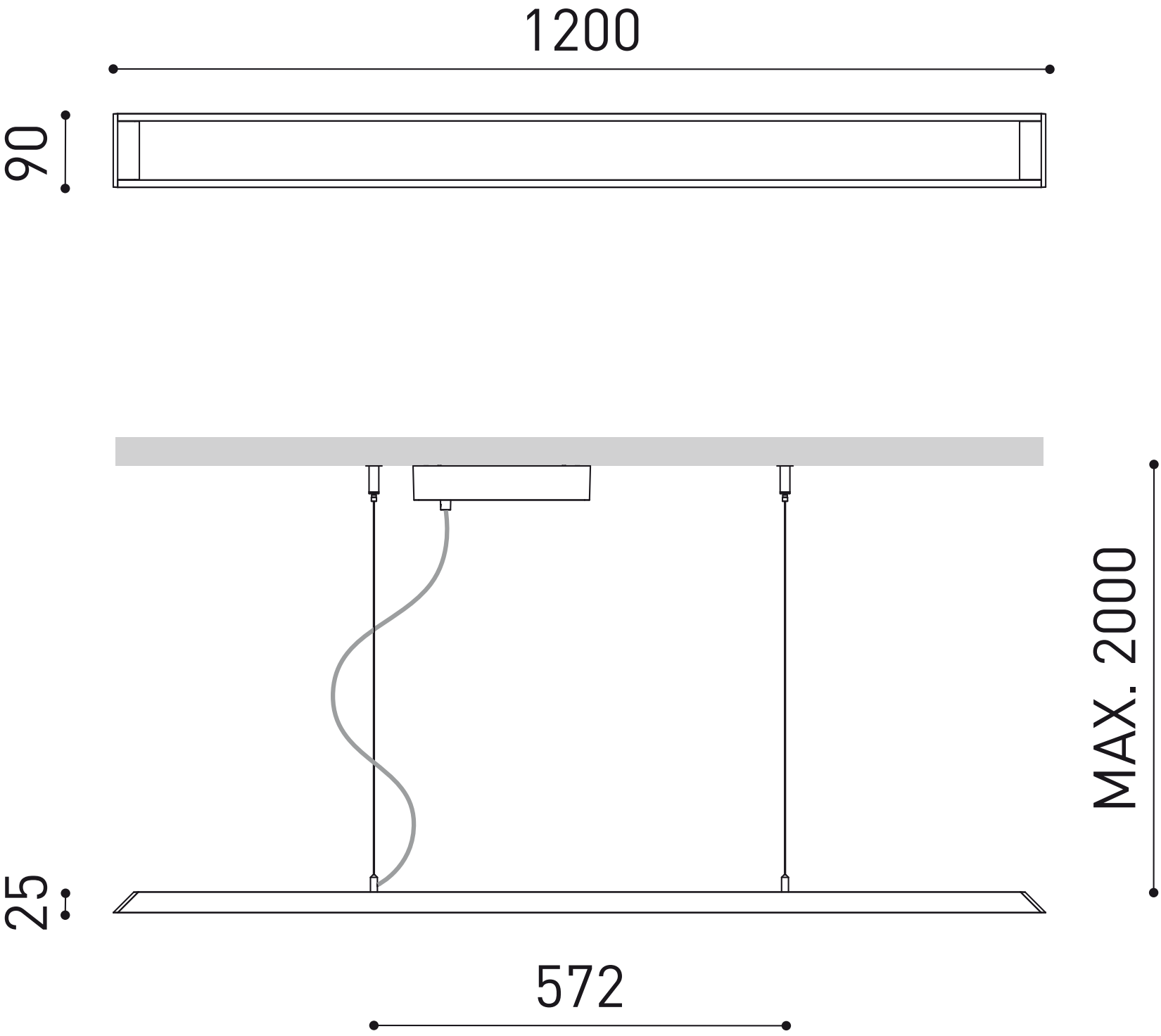
1200
90
MAX. 2000
25
572