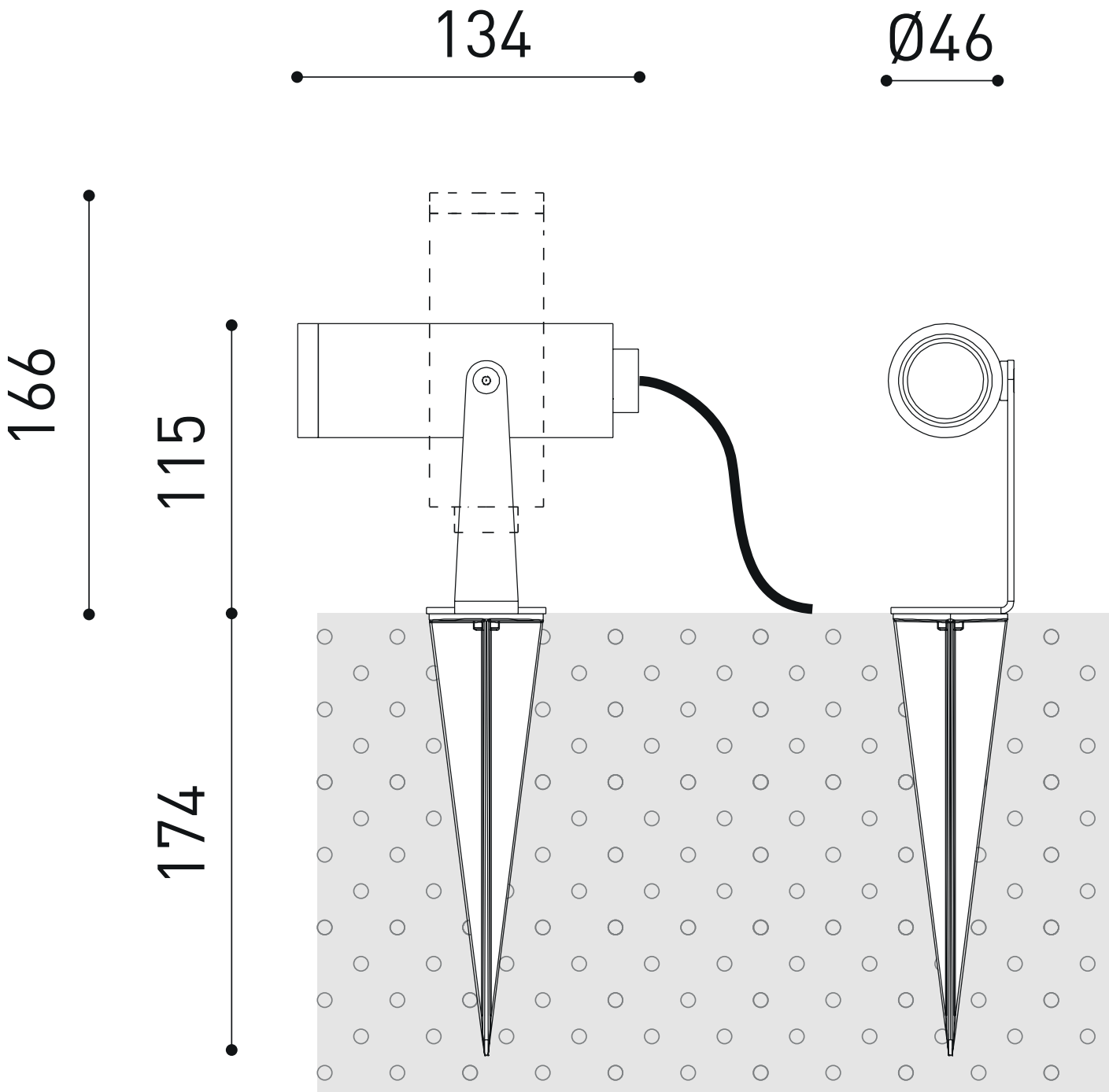
134
Ø46
166
115
174