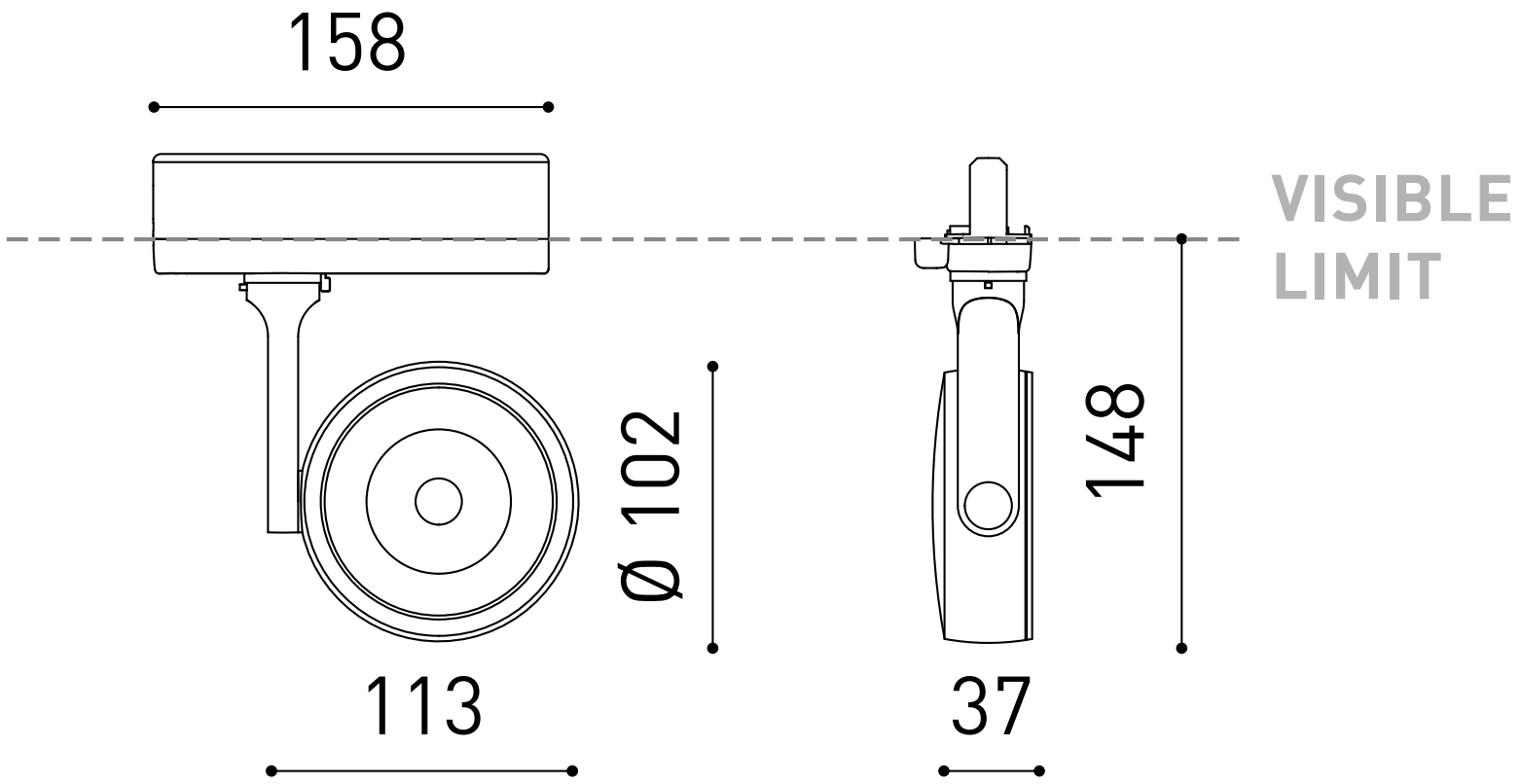
158
VISIBLE
LIMIT
Ø 102
148
113
37