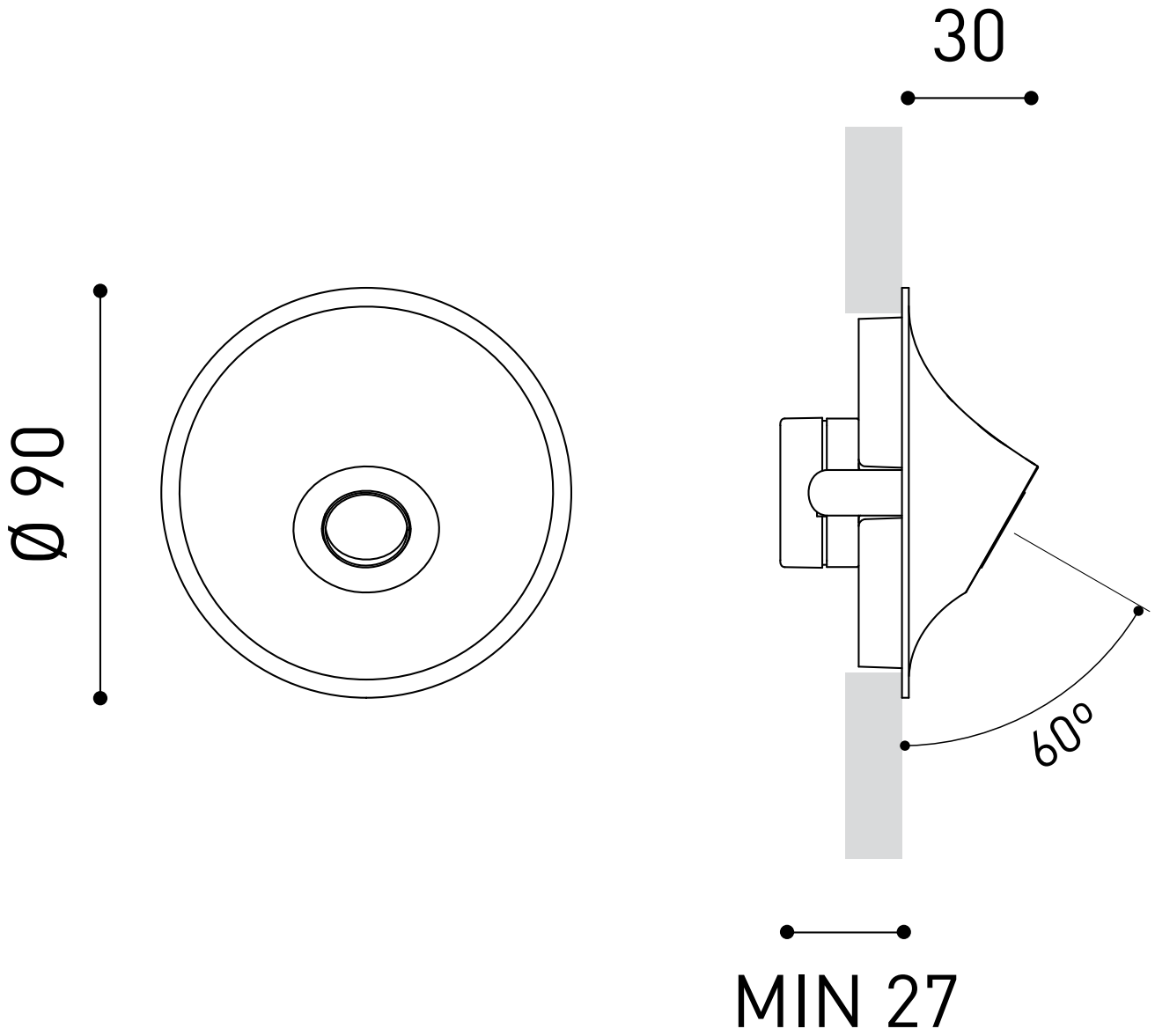
30
Ø 90
60º
MIN 27