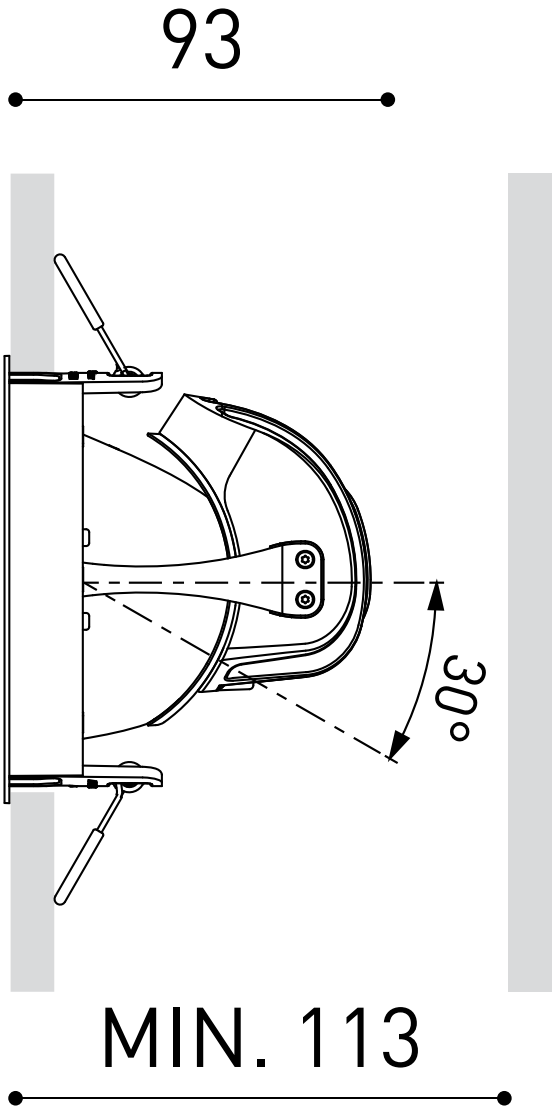
93
30°
MIN. 113

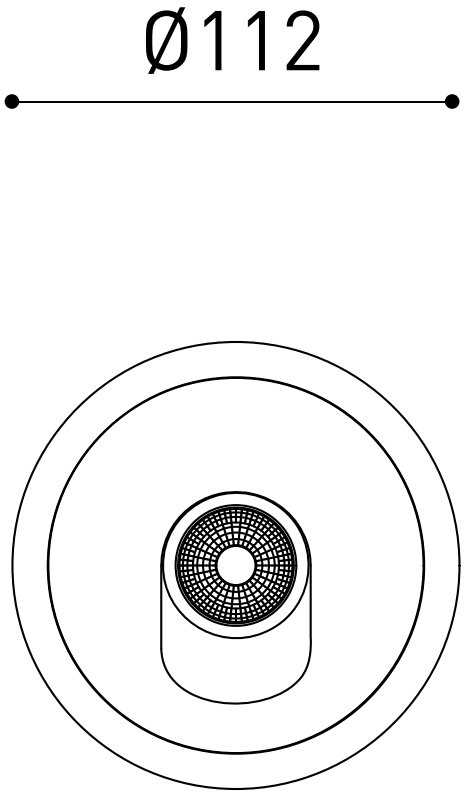
Ø112