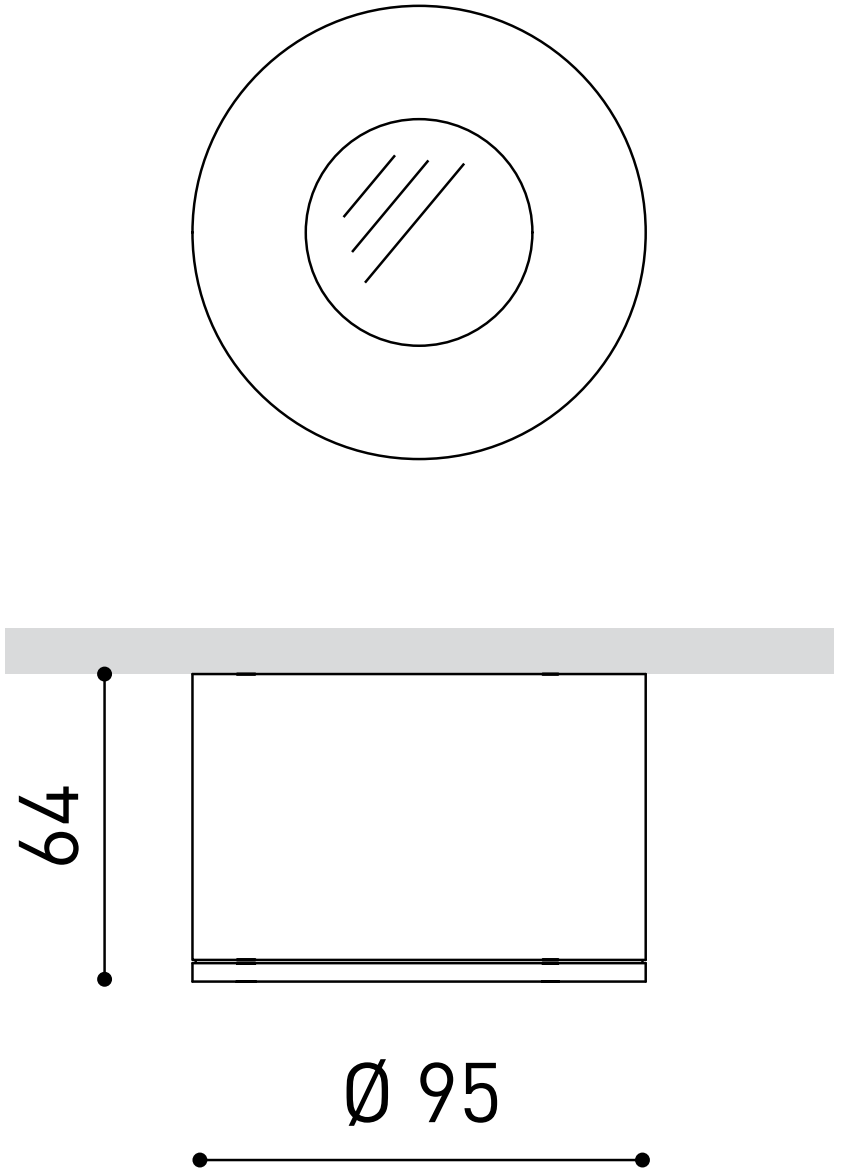
64
Ø 95