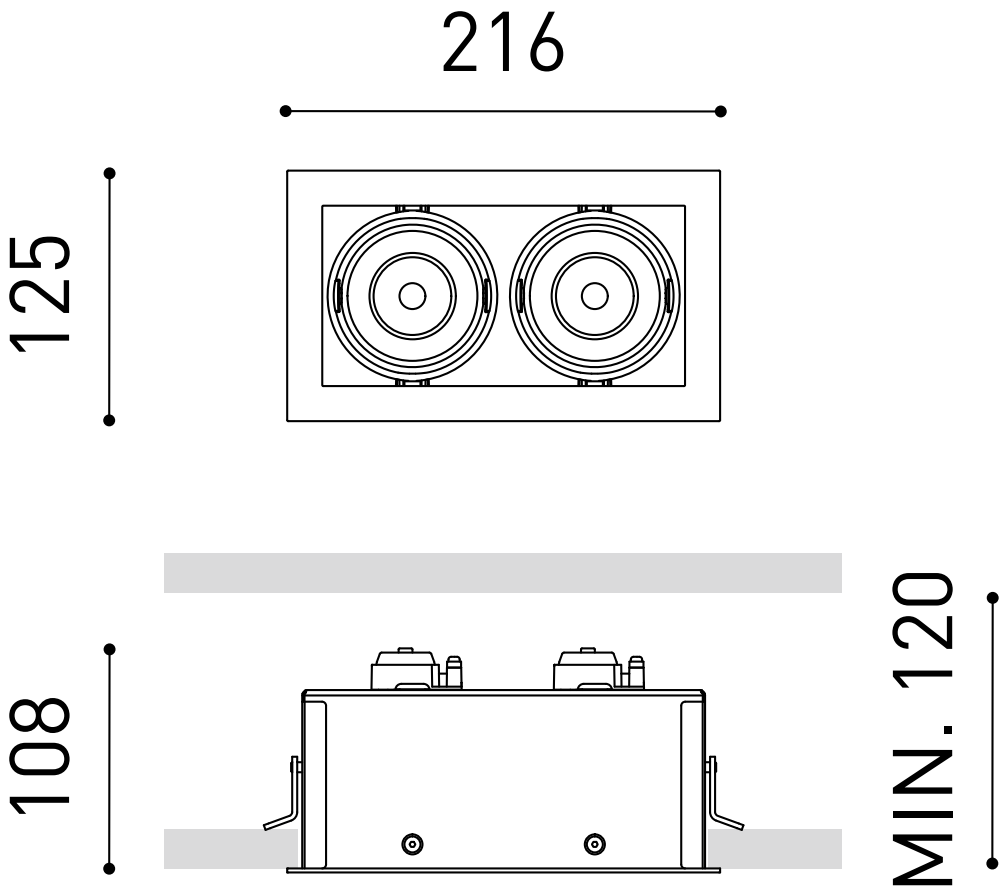
216
125
108
MIN. 120