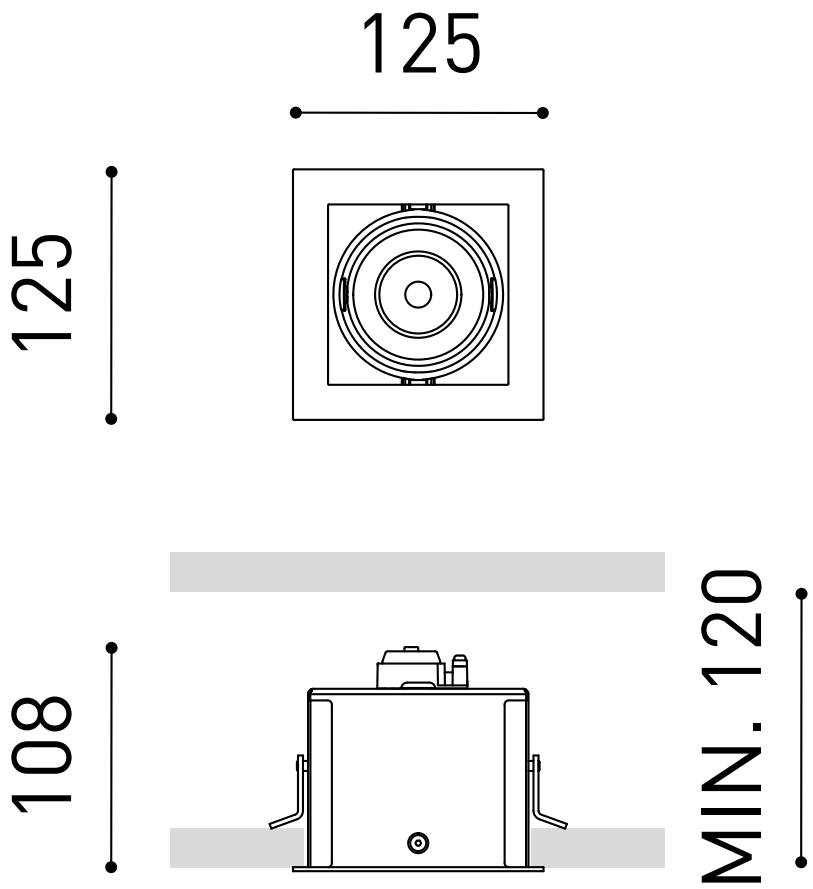
125
125
108
MIN. 120