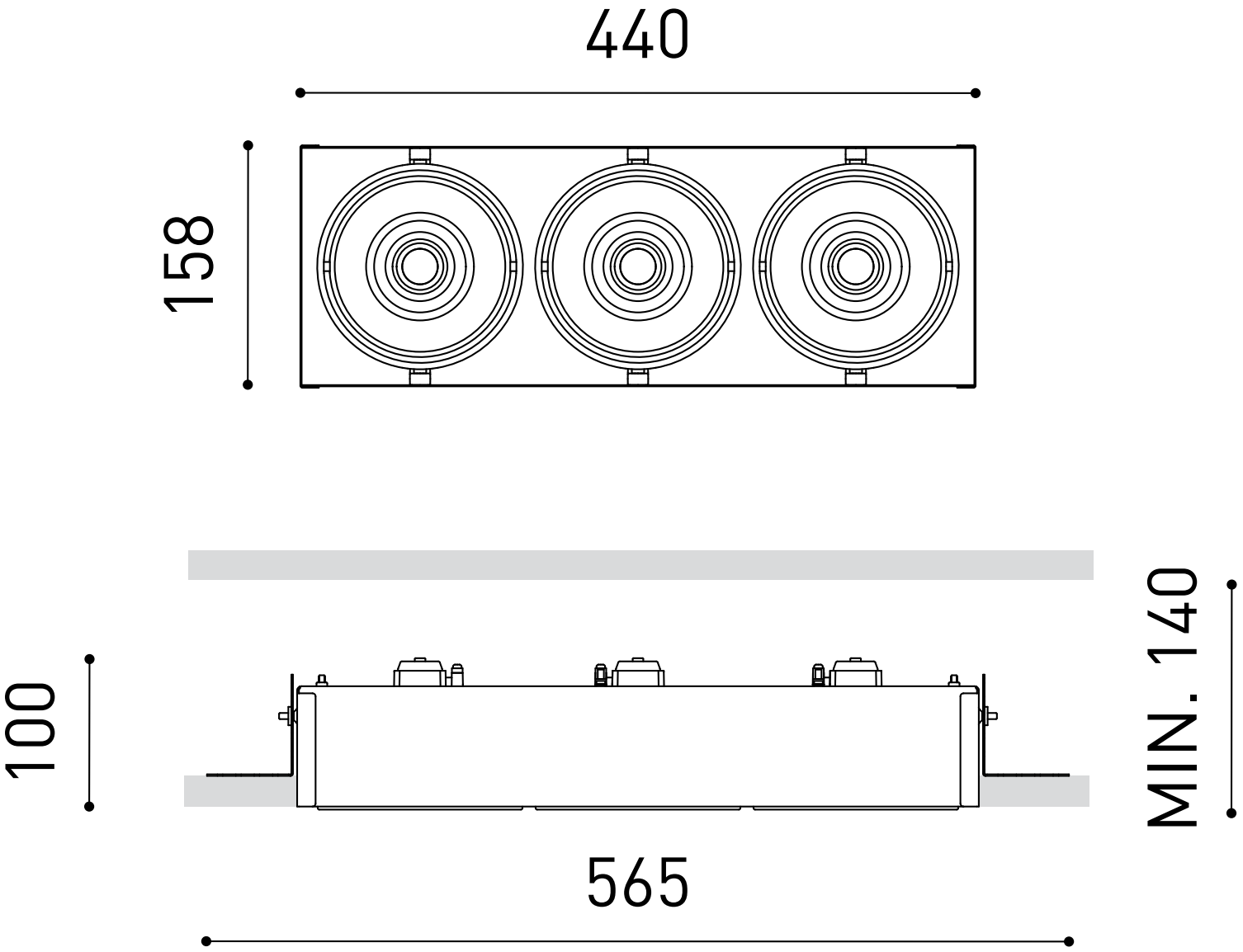
440
158
100
MIN. 140
565