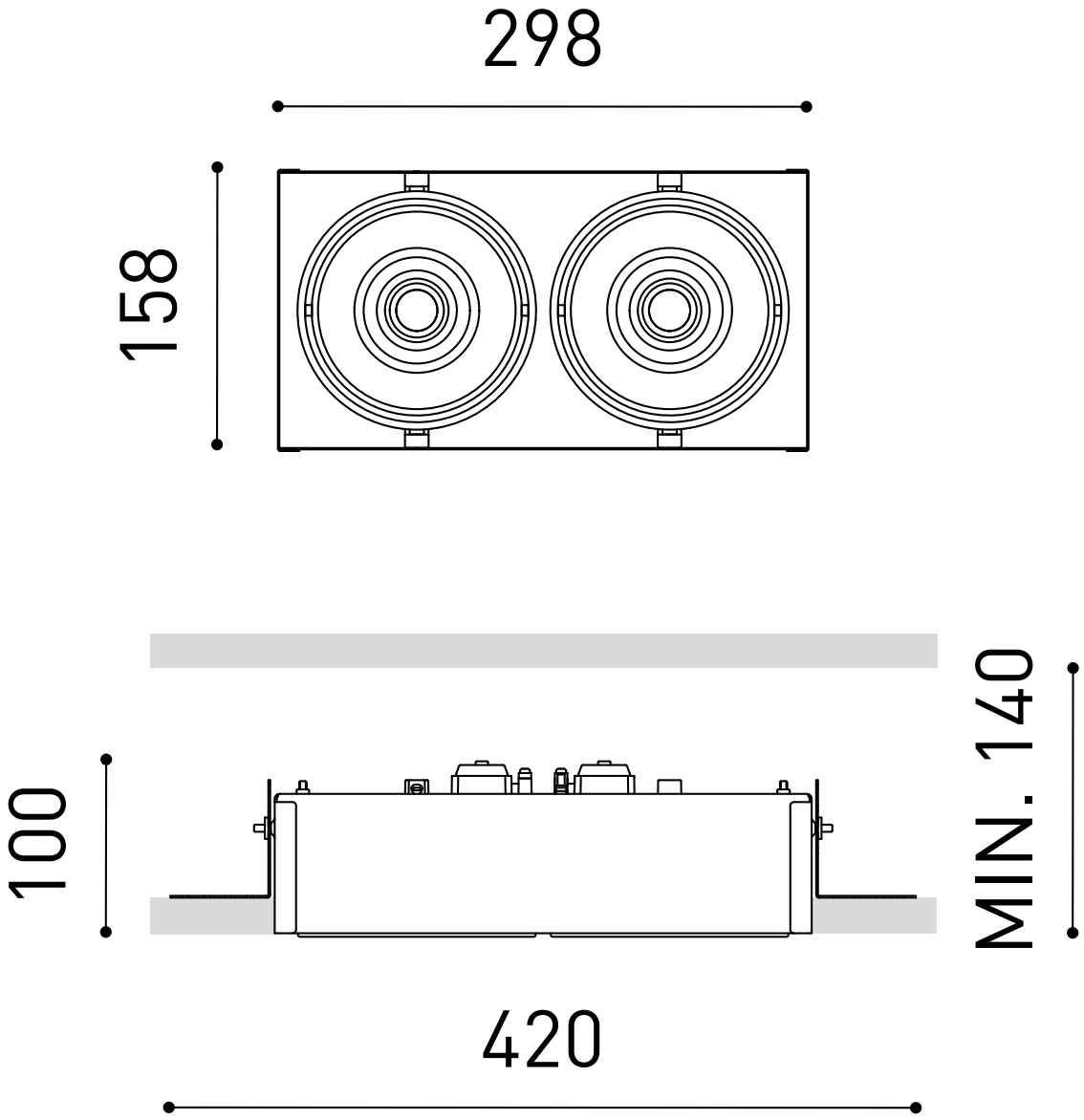
298
158
100
MIN. 140
420