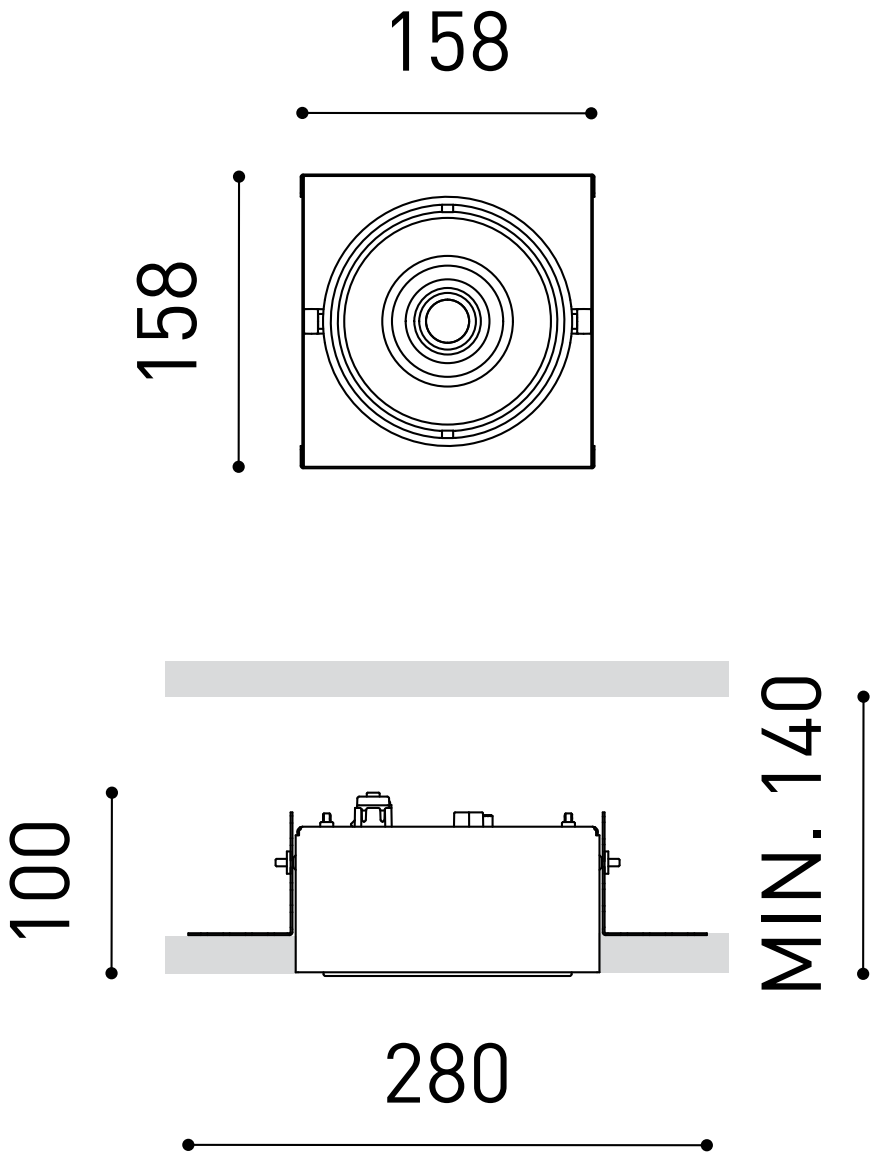
158
158
100
MIN. 140
280