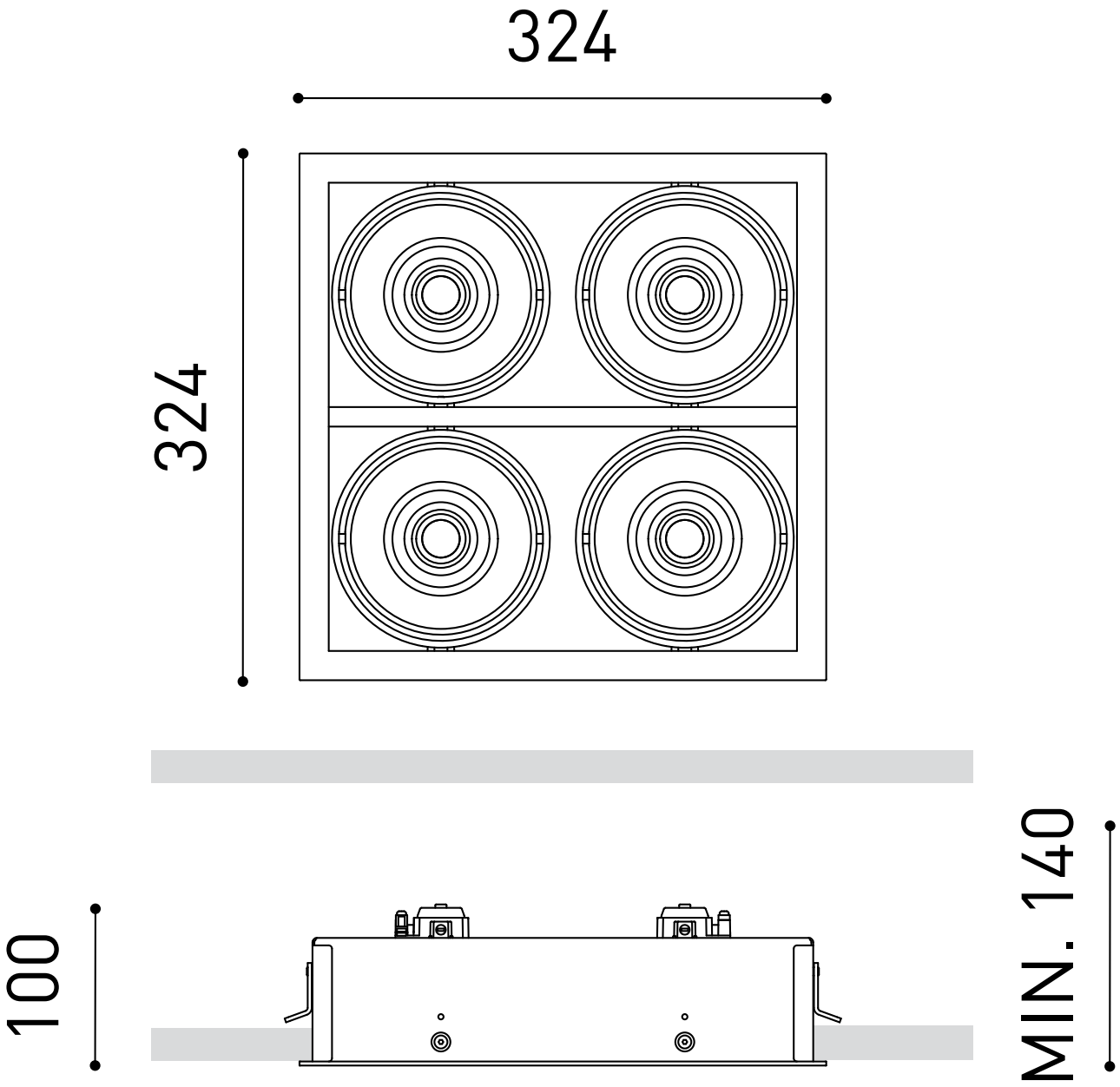
324
324
100
MIN. 140