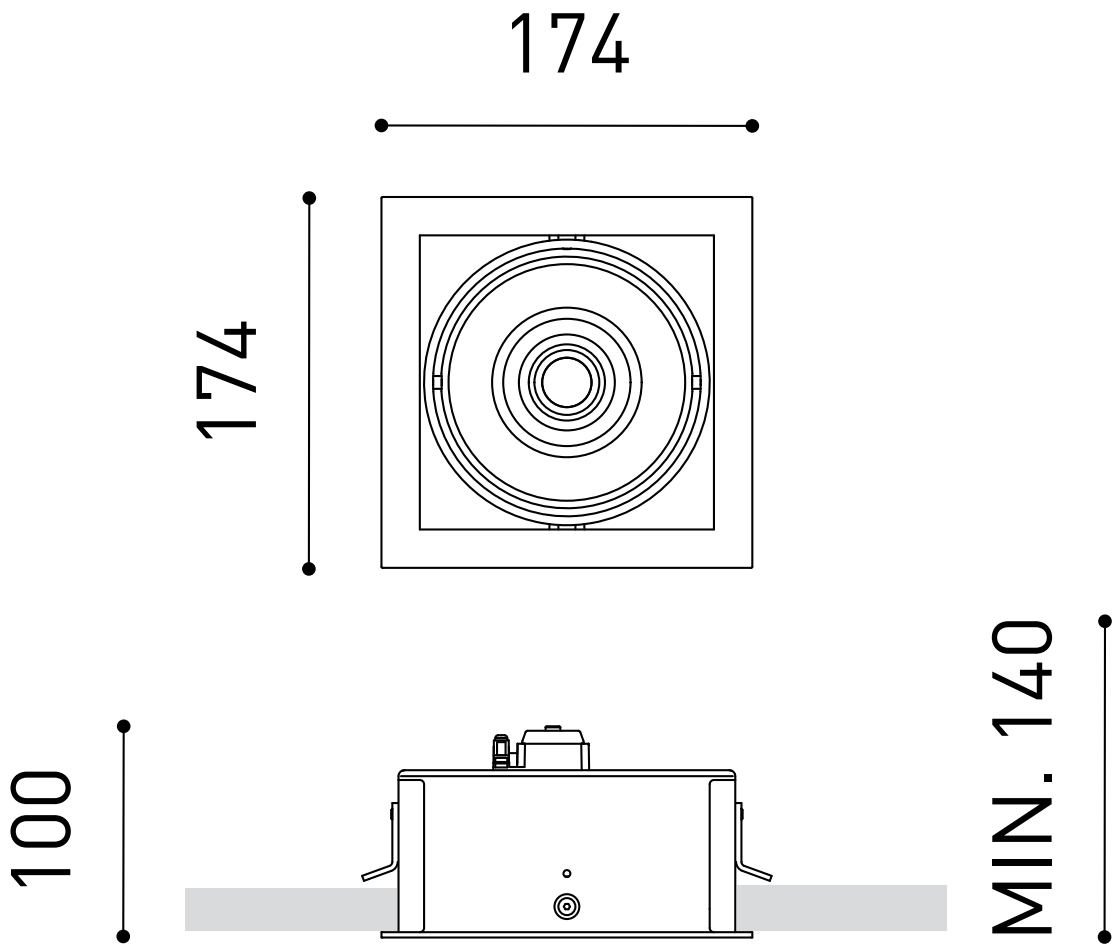
174
174
100
MIN. 140