138

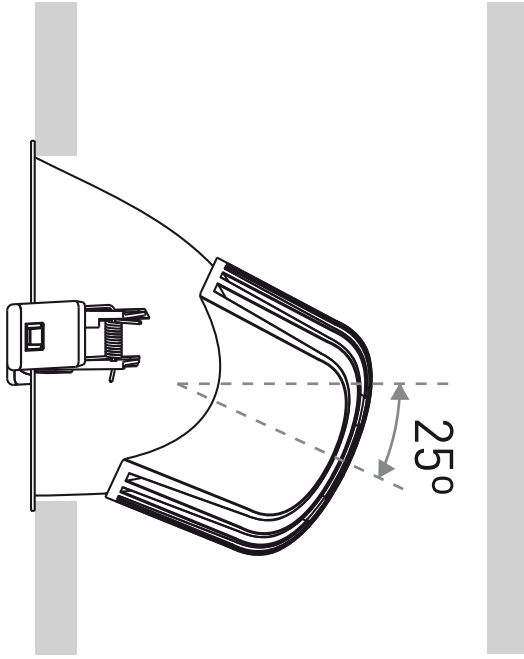

MIN. 175

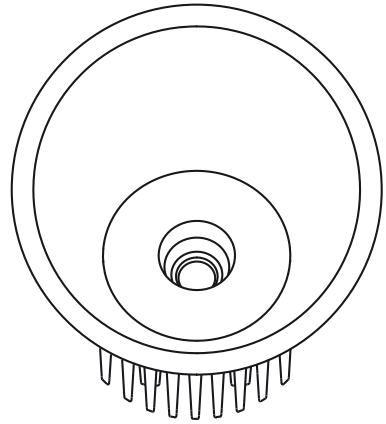

Ø 151