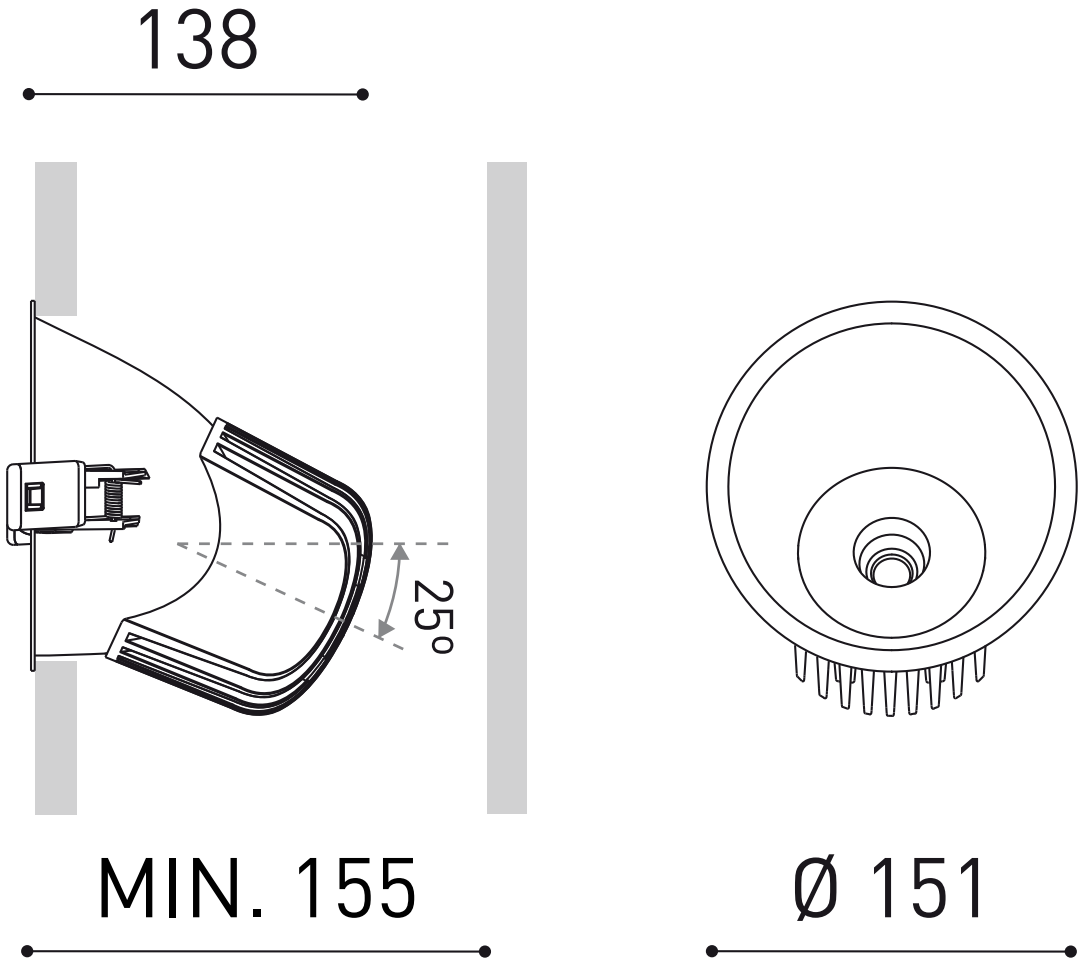
138
25º
MIN. 155
Ø 151