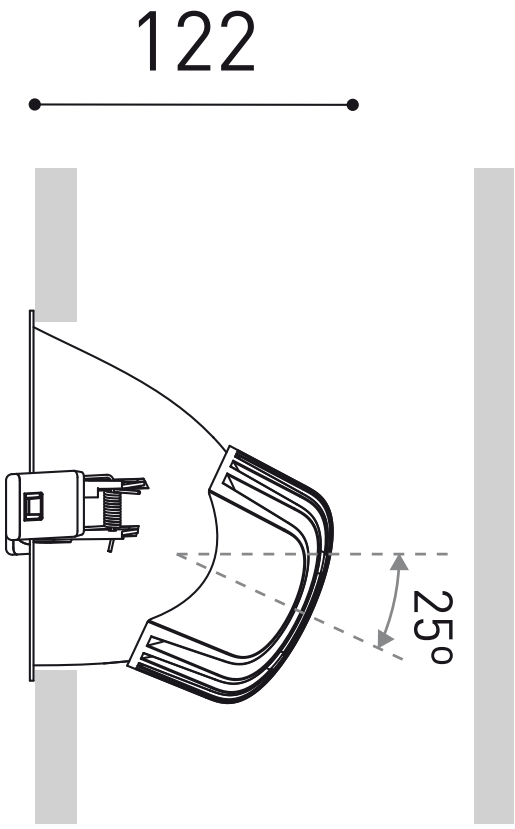
122
25º
MIN. 142

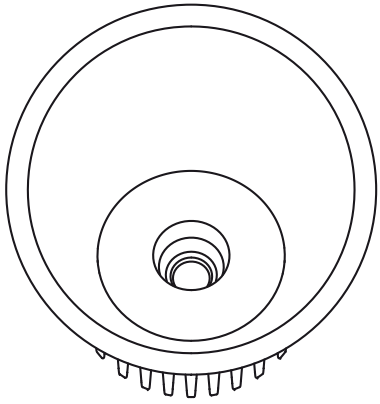
Ø 151