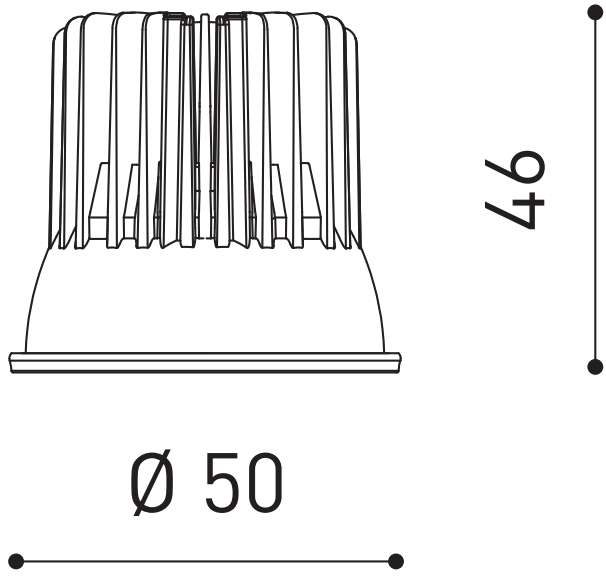
46
Ø 50