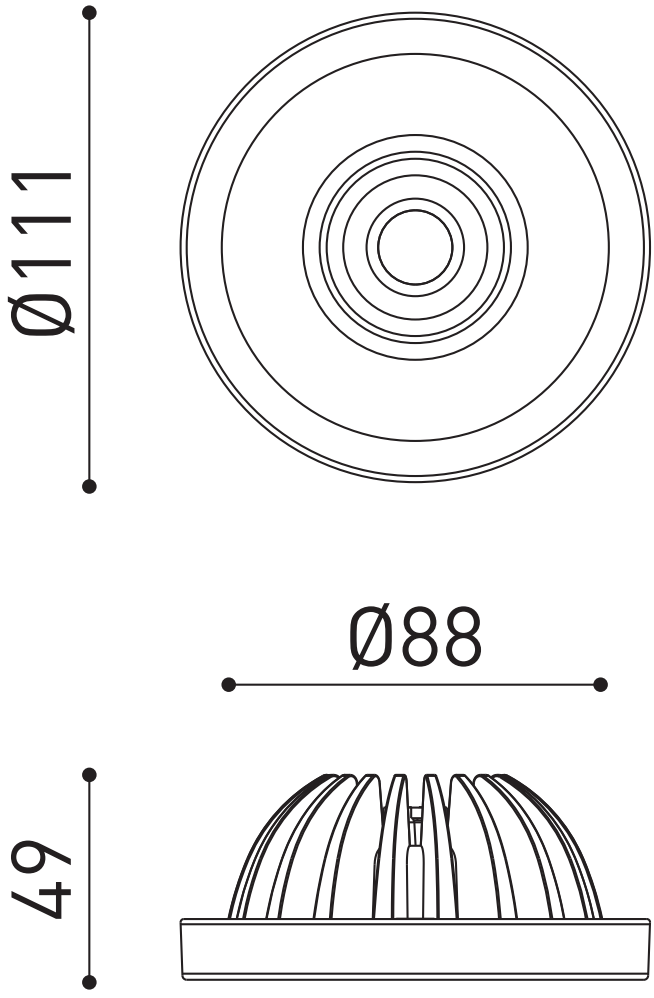
Ø111
Ø88
49