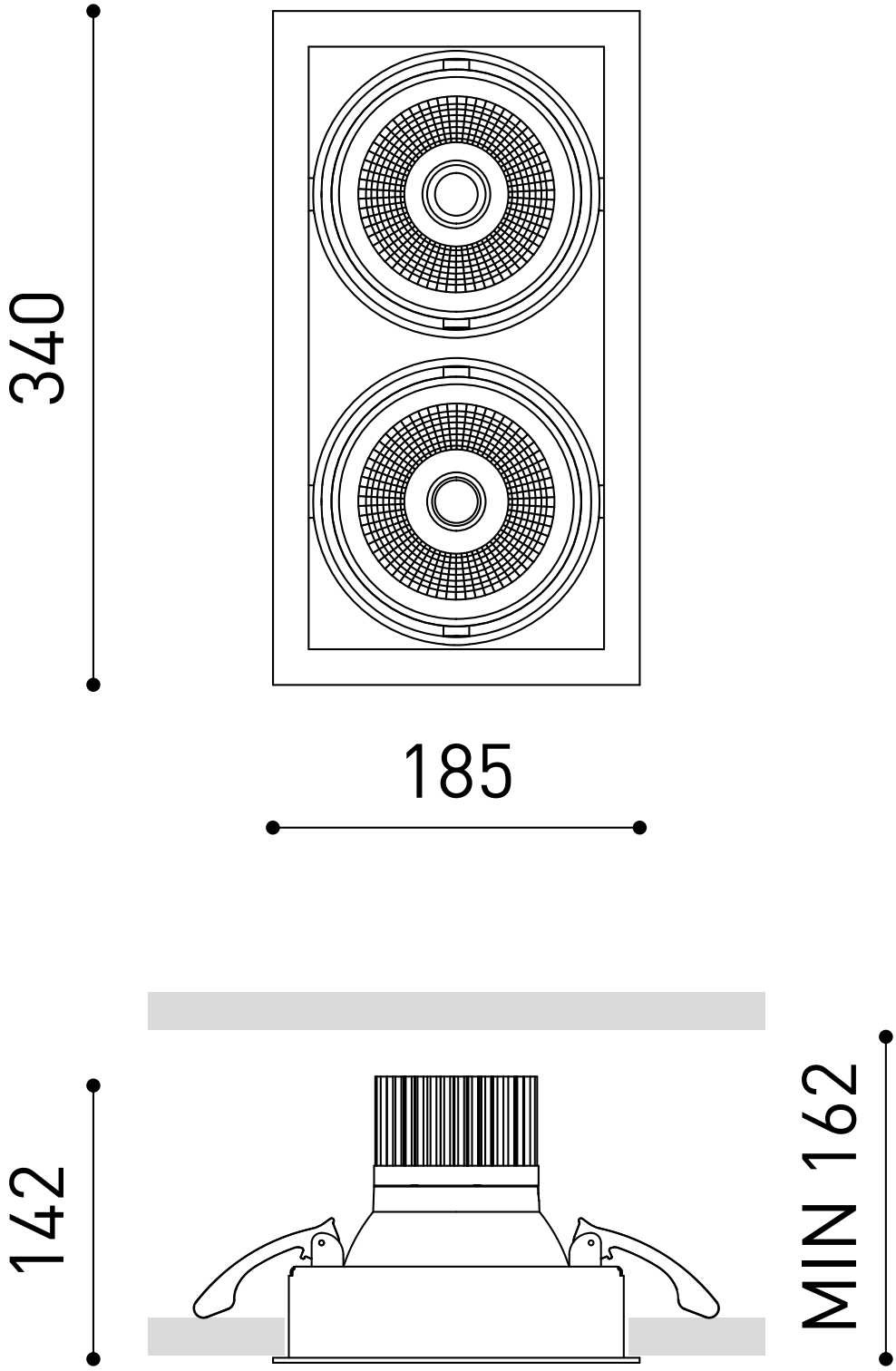
340
185
142
MIN 162