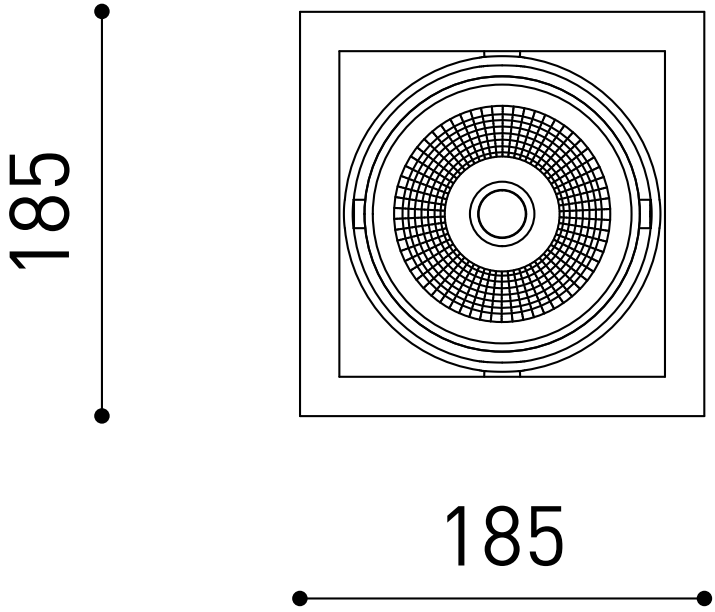
185
185

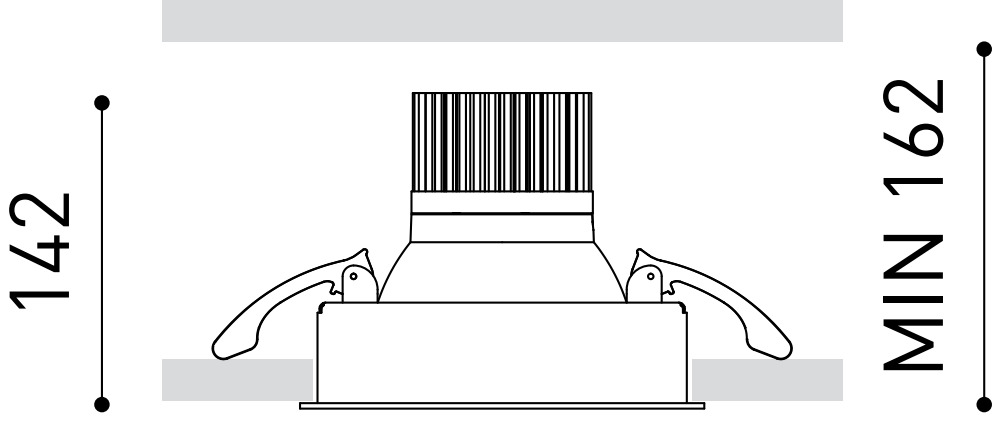
142
MIN 162