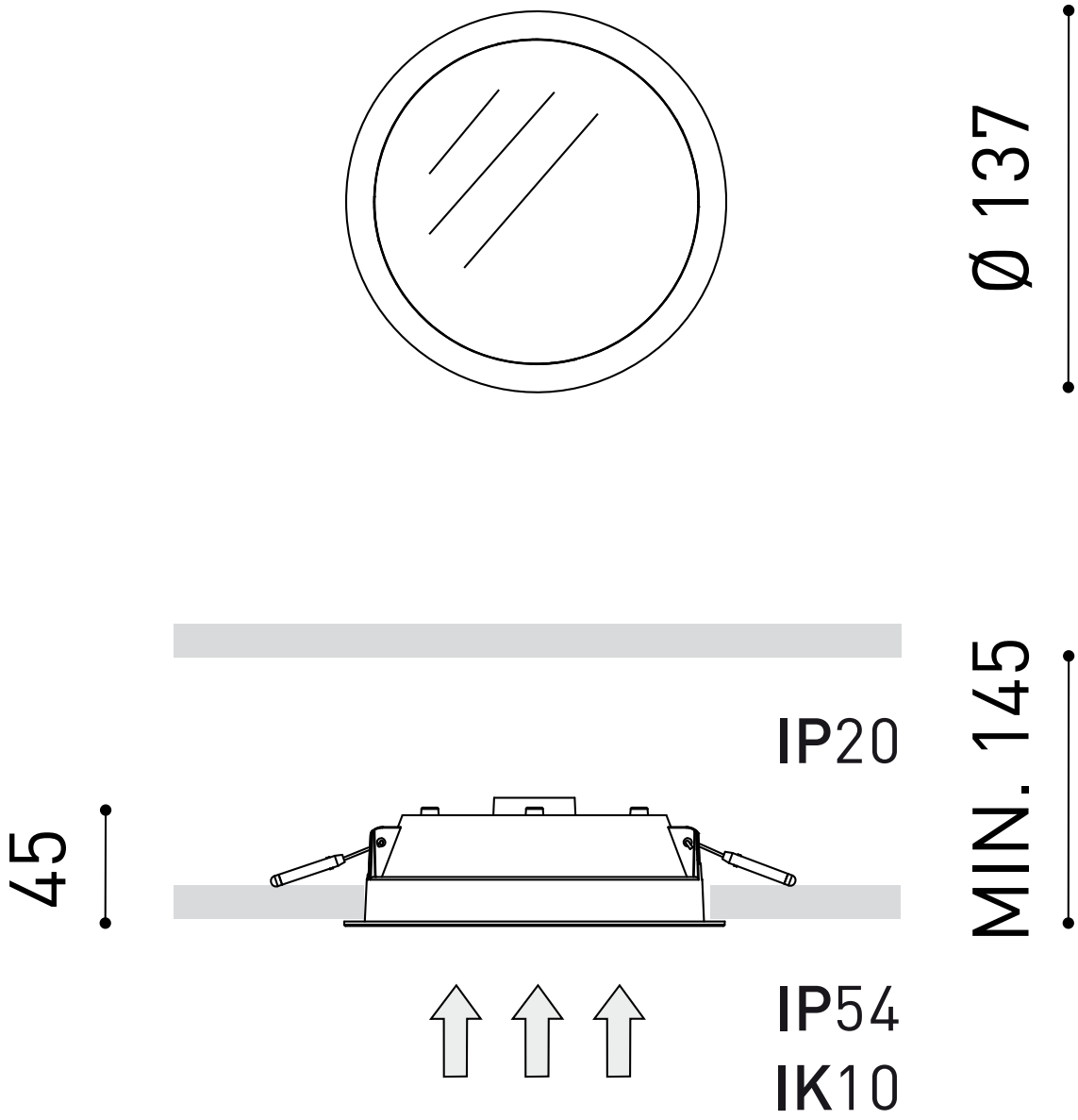
Ø 137
MIN. 145
IP20
45
IP54
IK10