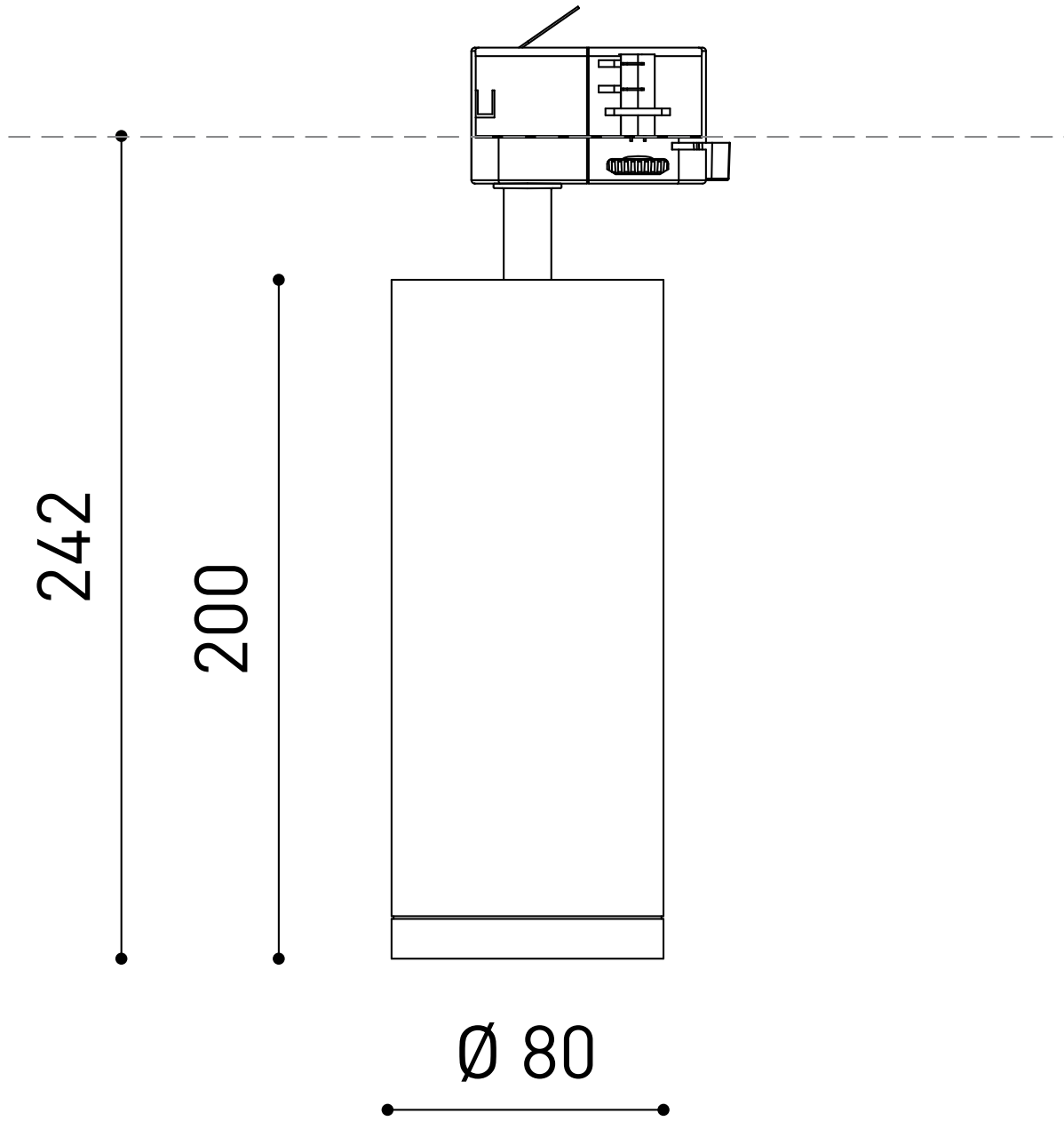
242
200
Ø 80