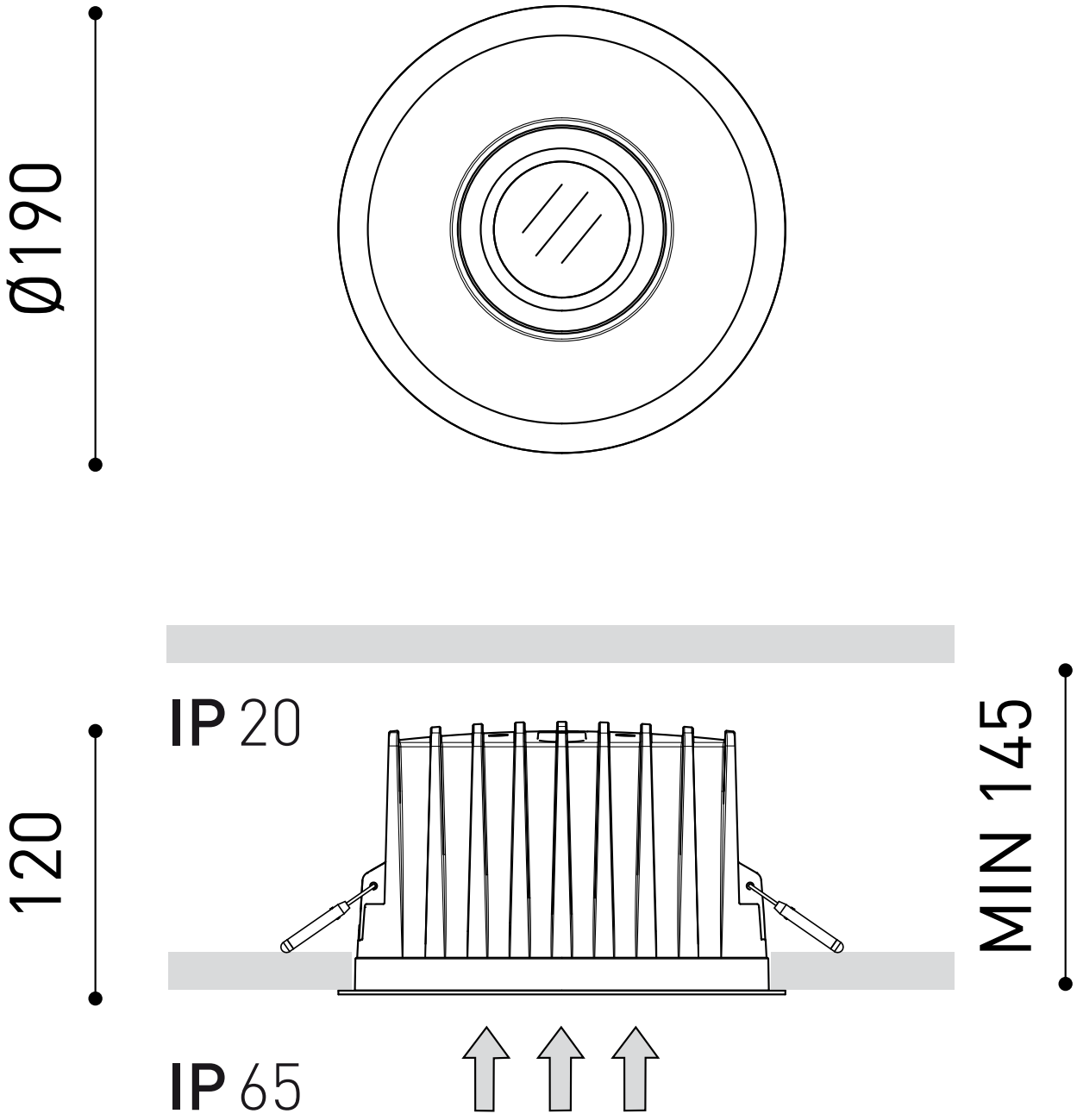
Ø190
IP 20
120
MIN 145
IP 65