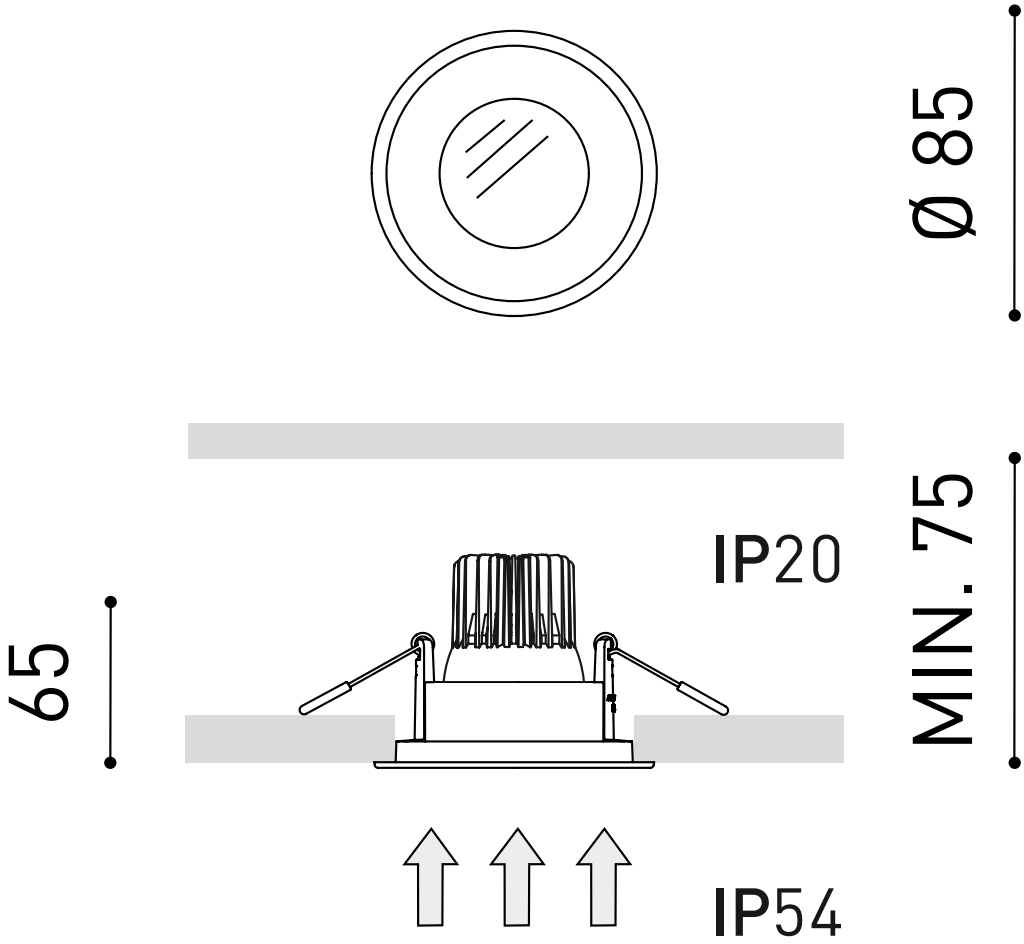
Ø 85
MIN. 75
IP20
65
IP54