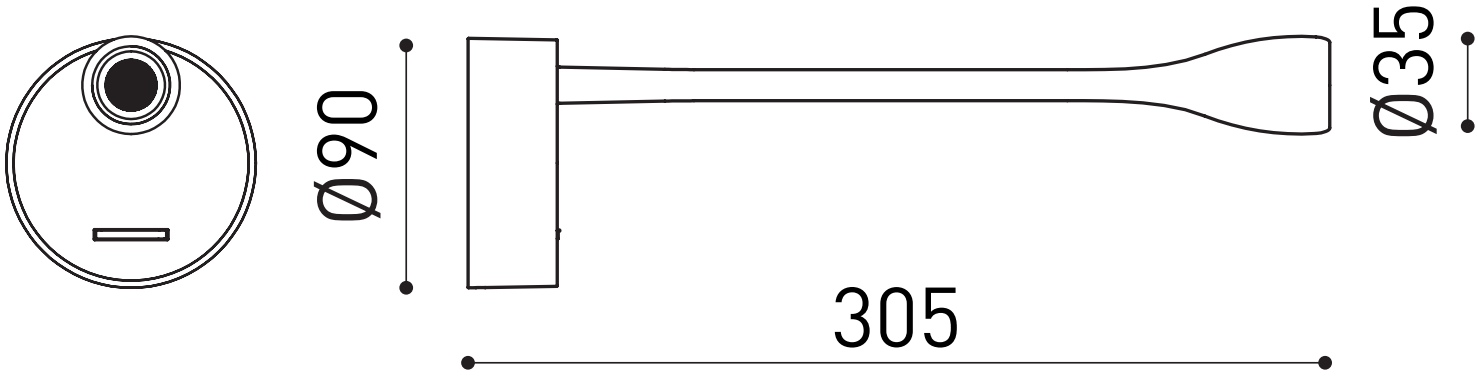
Ø90
305
Ø35