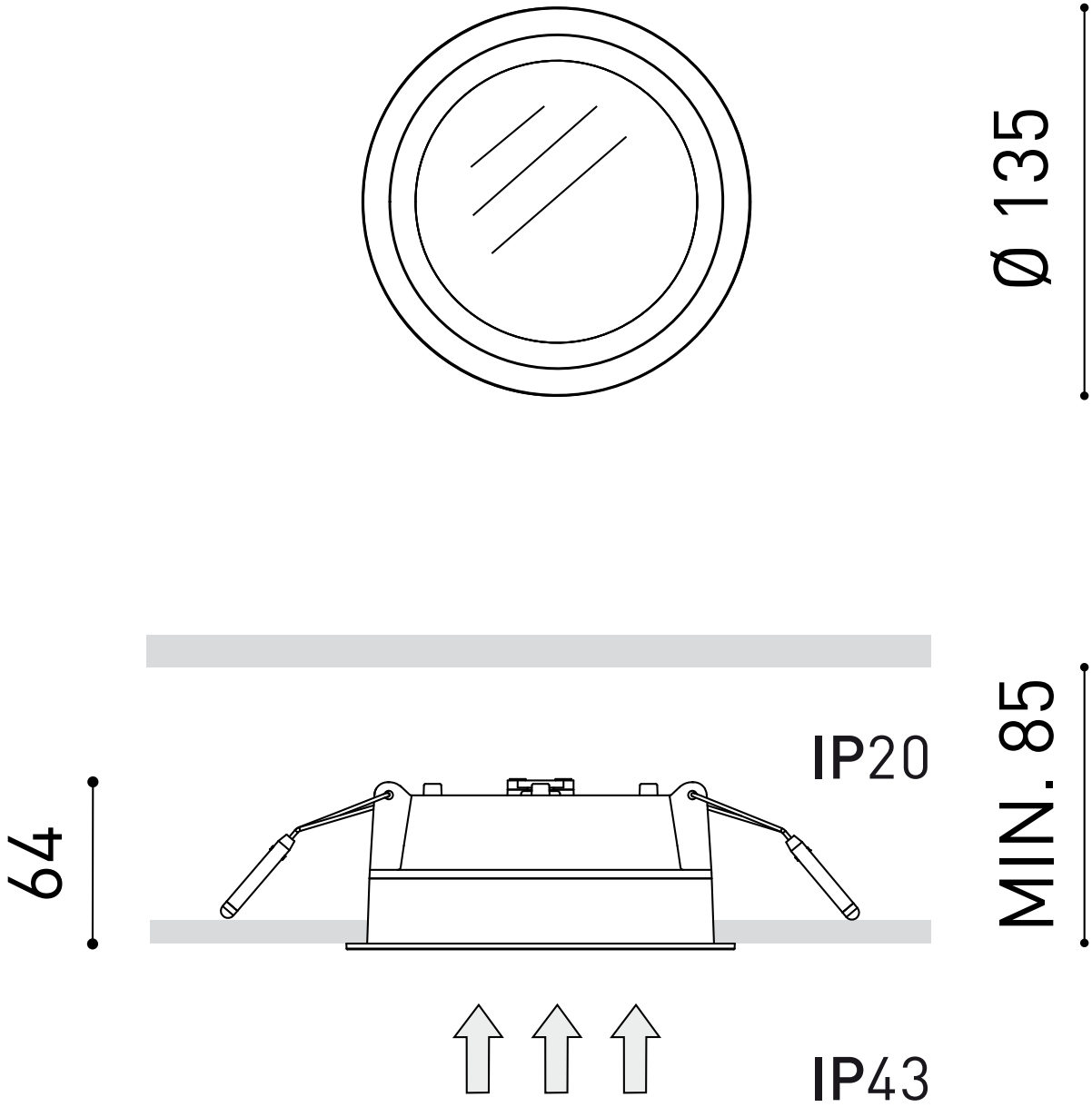
Ø 135
MIN. 85
64
IP20
IP43