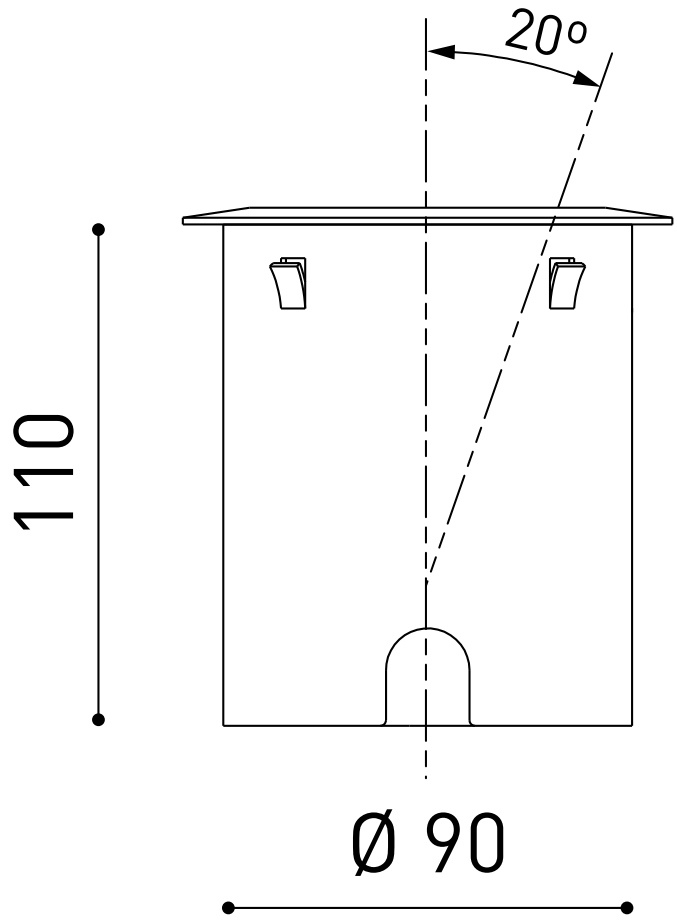
20º
110
Ø 90

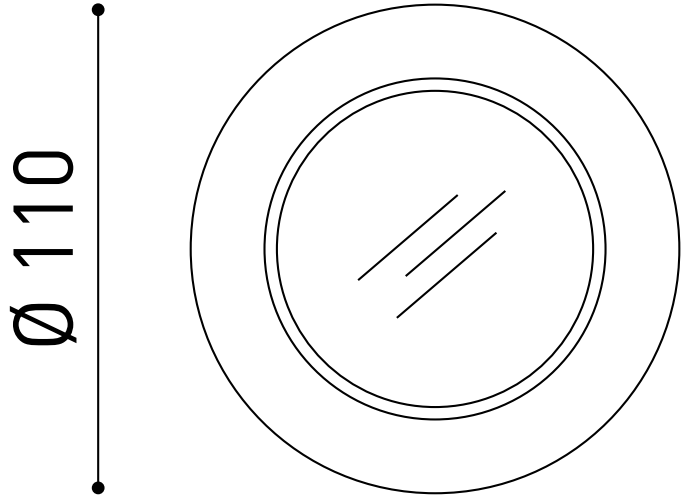
Ø 110