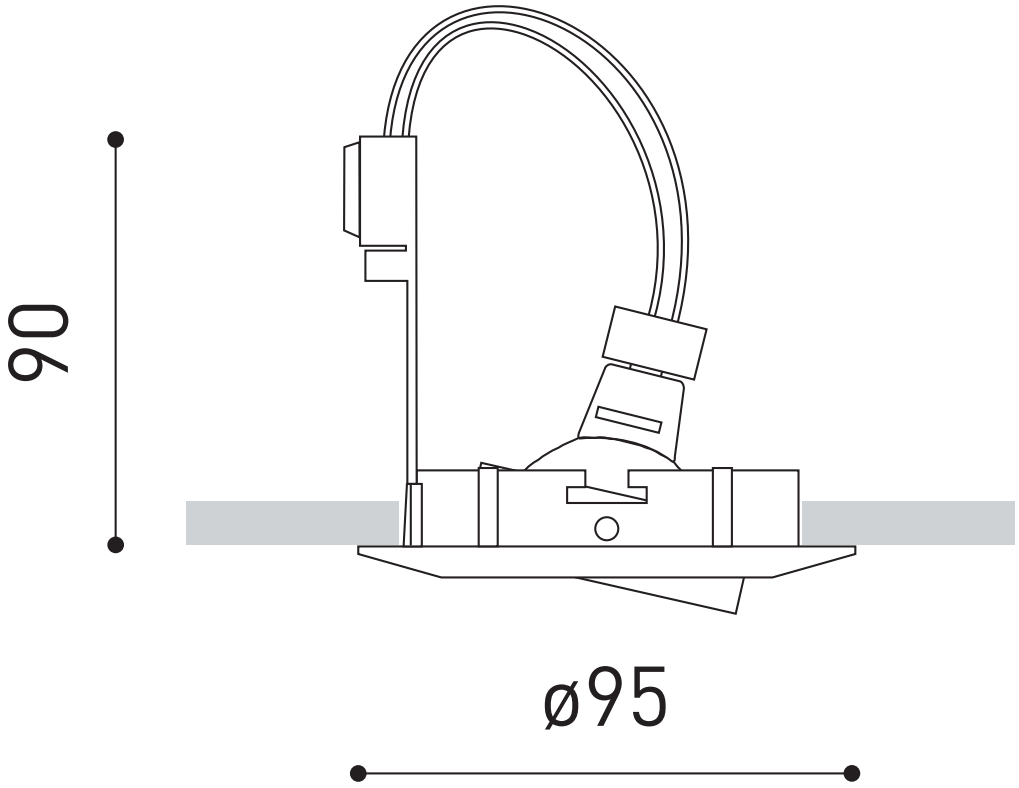
90
ø95