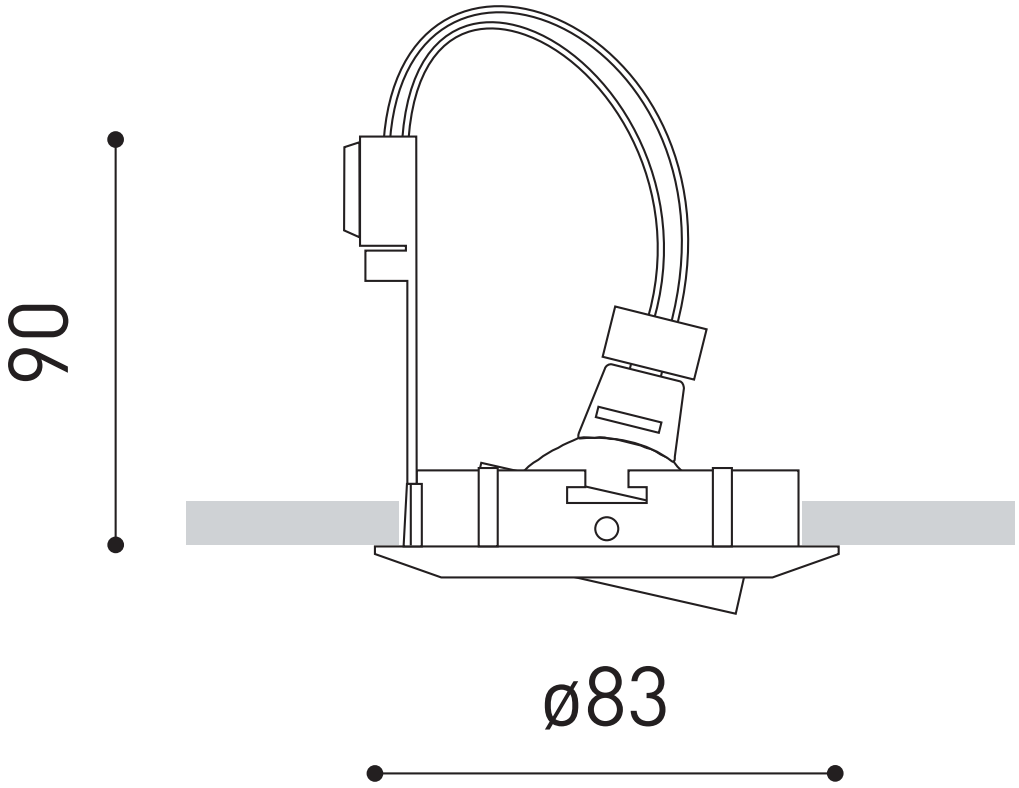
90
ø83