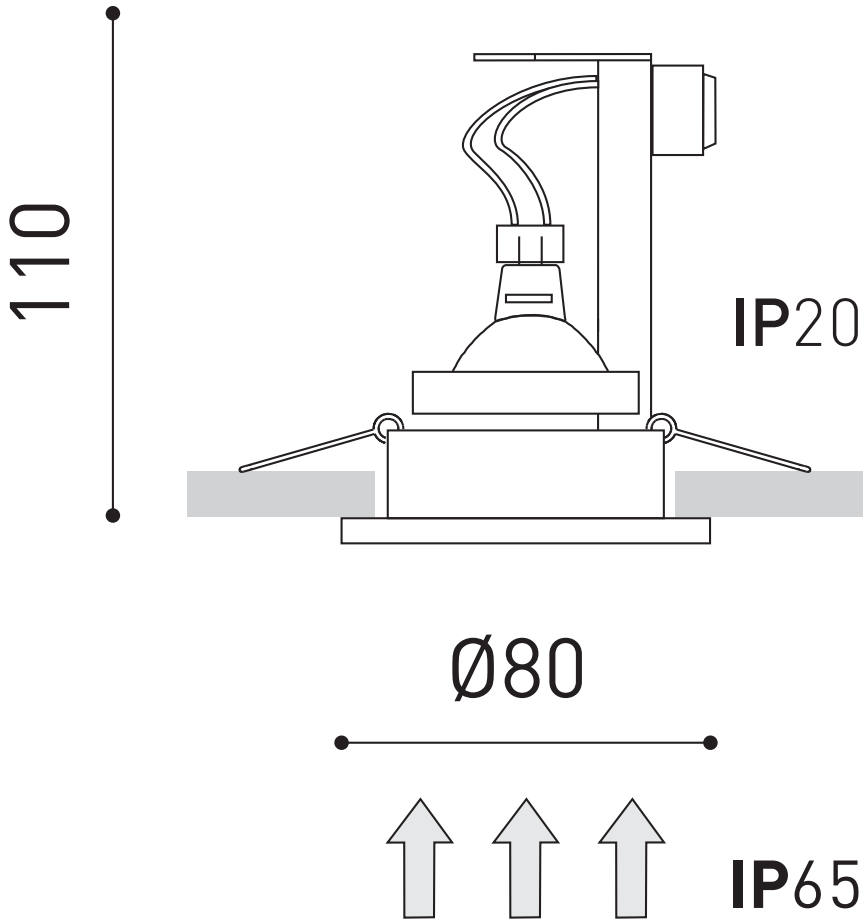
110
IP20
Ø80
IP65