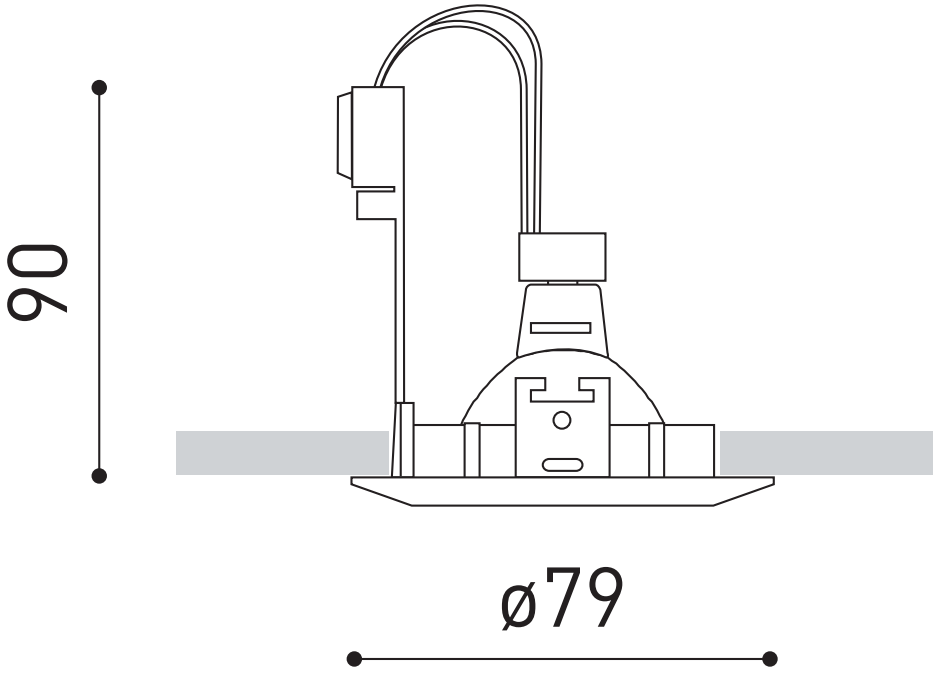
90
ø79