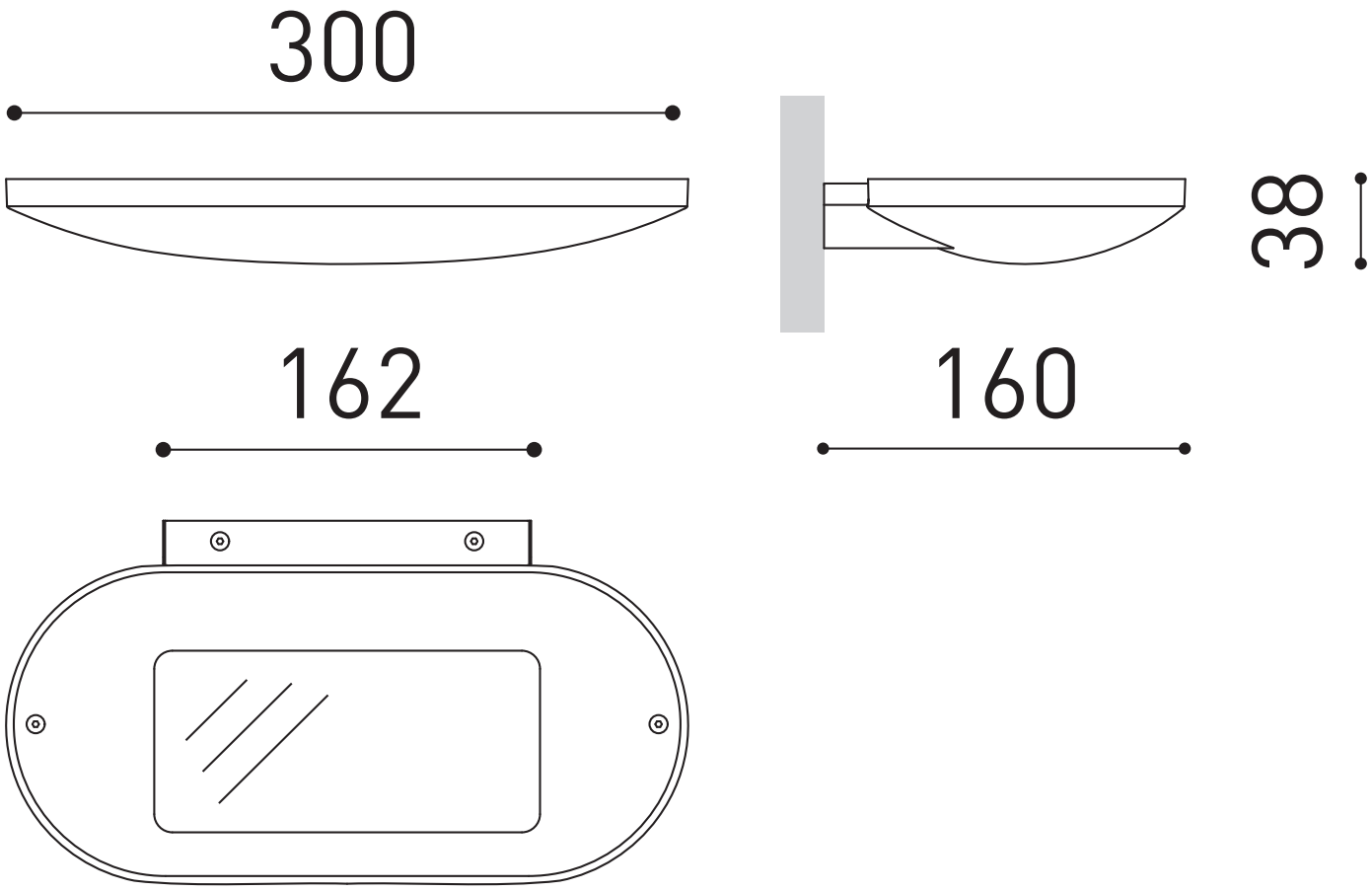
300
38
162
160